農業部農田水利署桃園管理處

桃園工作站等3處污水下水道接管工程

細部設計圖說
(核定版)

鵬程工程顧問有限公司

中華民國115年7月

圖　號　索　引　表

圖號	圖名	圖號	圖名	圖號	圖名
G-01	圖號索引表	STD-03	匯流接頭構造標準示意圖(二)		
G-02	施工說明	STD-04	塑膠管各種零件接頭詳圖		
G-03	材料送審及試驗管制總表	STD-05	連接井相關配合一覽表		
G-04	屬性資料表	STD-06	直管式連接井構造標準示意圖		
G-05	圖例及基地位置	STD-07	直管式連接井鑄鐵框蓋、密閉內蓋示意圖		
		STD-08	預鑄混凝土陰井底座及短管詳圖		
PA-01	污水管線排水平面範圍索引總圖	STD-09	人孔(陰井)框蓋詳圖		
PA-02	污水管線排水平面圖(01)	STD-10	匯流管配管示意圖		
PA-03	污水管線排水平面圖(02)	STD-11	連接管埋設示意圖及管溝斷面圖、導流渠、銑孔及復原圖		
PA-04	污水管線排水平面圖(03)	STD-12	接管穿越與雨水側溝底版施工示意圖及內跌落設施示意圖		
PA-05	污水管線排水平面圖(04)	STD-13	簡易擋土設施詳圖及支撐斷面示意圖		
PA-06	污水管線排水平面圖(05)	STD-14	鋪面、矩形溝剖面示意圖		
PA-07	污水管線排水縱斷面圖	STD-15	瀝青混凝土鋪面鋪設詳圖		
		STD-16	吊管示意圖		
PB-01	鋪面修復平面圖(01)				
PB-02	鋪面修復平面圖(02)	TM-01	施工安全及交通維持設施詳圖		
PB-03	鋪面修復平面圖(03)				
PB-04	鋪面修復平面圖(04)				
PB-05	鋪面修復平面圖(05)				
PC-01	半阻隔式安全圍籬位置平面圖(01)				
PC-02	半阻隔式安全圍籬位置平面圖(02)				
PC-03	半阻隔式安全圍籬位置平面圖(03)				
PC-04	半阻隔式安全圍籬位置平面圖(04)				
PC-05	半阻隔式安全圍籬位置平面圖(05)				
PC-06	半阻隔式安全圍籬示意圖				
PC-07	工程告示牌及職安告示牌標準圖				
U-01	地下管線圖資-欣桃天然氣股份有限公司				
U-02	地下管線圖資-中華電信				
STD-01	匯流井相關配合一覽表				
STD-02	匯流接頭構造標準示意圖(一)				

鵬程
工程顧問有限公司
臺中市西屯區大墩二十街
116號七樓之1
電話:(04)2312-3156
傳真:(04)2312-0498

工程名稱

桃園工作站等3處
污水下水道接管工程

圖名

圖號索引表

圖號	G-01
張號	01
比例	N.T.S
設計	施宣毅
繪圖	施宣毅
校對	陳宇柔
審核	彭成麒
版次	115/7/10

技師執業圖記

鵬程工程顧問有限公司 彭成麒 技師 執業字第007377號

公司印鑑

備註

施　工　注　意　事　項

一、 本工程為農業部農田水利署桃園管理處內既有建物之污排水系統（雨排水系統除外），監造單位應確實要求施工廠商依圖施工並負其監造之責任。
二、 建物污排水管不論屋內、外，皆採用橘紅色管，污排水管須採硬質厚塑膠管。
三、 各快慢車道、街路及巷弄內之挖掘，施工廠商應備齊資料後申請道路挖掘許可，並依規定回填夯實至與路面平齊，挖掘之時須注意來往車輛安全，外管線施工前應先充份與鄰近住戶溝通，以免影響工進。
四、 用戶排水設備，應由登記合格之下水道用戶排水設備施工廠商承裝。施工廠商僱用之技工，應經技能檢定合格，並經中央主管機關訓練合格。
五、 如未能依核備設計圖說施工，施工廠商需先知會業主及監造單位同意後，並經申請程序核定後，方可變更，否則施工廠商須負完全責任。如涉及接入公共污水下水道系統變更，設計單位需依程序申請辦理變更設計，俟核准後始得依圖施工。未屬於上述變更項目，僅局部管線及設施修正，監造單位應先檢討並修正圖說後，施工廠商始得依修正圖說施作。
六、 上列施工項目未詳述者，需參考「下水道工程設施標準」、「下水道用戶排水設備標準」、「建築技術規則」，及其他相關法規。
七、 施工廠商於污排水設備竣工時，會同監造單位查驗無誤後，需申請竣工備查，相關準備資料及驗收前管路清洗費皆已包含於總價內。
八、 本案應依下水道用戶排水設備標準第7條規定「用戶排水設備之施工，不影響建築物及結構之安全或其他地上、地下構造物及各種管線之安全及使用」。
九、 施工廠商應備妥水車或接水源，隨時應業主及監造單位要求執行灑水除塵作業或安裝噴霧設施。
十、 施工機具應以膠輪為主，若使用履帶式機械或可能影響既有路面之機械，不應與路面直接接觸施工，施工廠商須墊有相關設施於以緩衝。若造成既有物損壞，施工廠商需自行復原，不得要求加價。
十一、如有廢棄土壤或廢棄物須運棄，須由業主及監造單位同意，並開立棄置證明。
十二、本工程配合預算執行分配，不予先行支付開工先期整備費用。
十三、施工用所需材料、工具等，可置放於置料區。材料置放需整齊平整，若堆置不整，施工廠商須配合進行堆置場整理。運送新材料至工區時，需通知業主及監造單位，並配合抽驗。
十四、每次現場工程施工前，施工廠商需先行完成施作區域內挖掘之放樣，待業主及監造單位認可後方可施作。
十五、請於開工前先行完成職業安全衛生設備及設施(包含人員裝備、道路管制裝備等)一切須符合職業安全衛生法規設置標準，亦須備有夜間設備如頭燈、閃光背心、LED燈指揮棒、電動旗手等，待監造單位確認職業安全衛生設備及設施後方可開工。
十六、施工廠商應配合監造，每日就施工人員進行勤前提示及安全裝備檢查，並謄寫紀錄表按月提送監造單位審核、業主備查。
十七、施工廠商於投標前應至現場確實勘查，並詳閱有關設計圖說核算數量並評估施工安全。如有疑義應依政府採購法第75條處理，否則視為充分瞭解。
十八、凡圖說有任何疑問，以業主及監造單位之解釋為依準。
十九、凡圖說未及詳載，但為完成本工程所必須或慣例上應有之工作，施工廠商均應照作，不得藉故推諉或要求加價。
二十、施工廠商需按日填寫施工日誌，工程施工前、施工中、竣工後應拍攝施工照片備查。
二十一、如工程已完成部分有不符合標準或圖說不符情形，業主及監造單位均得令施工廠商依契約減價收受或拆除重作。
二十二、機具及車輛進出時需注意職員及兒童出入安全。
二十三、既有管線若含有特殊管線(如:瓦斯、給水等)，施工廠商施作時需確實施作管線保護措施。
二十四、復原依原況或設計圖說指示復原，若無法完全復原，施工廠商需提出替代方案及相關圖說並經業主及監造單位核定後方可進行復舊工程。
二十五、施工相關事項皆須配合業主要求，若有未盡事宜或不詳之處，悉依業主之指示為基準，並照一般工程慣例處理。
二十六、其餘規定依招標文件及契約內容辦理。
二十七、本案連接井、陰井埋設位置可依試挖結果於半徑1.5m內偏移設施，僅需於竣工圖上標示實際埋設位置，不需進行變更設計。
二十八、若施工廠商試挖後，設計座標埋設位置有不適合埋設且無法排除情形(地下管線障礙物)，需事先會知監造單位及業主，並拍照紀錄，方可偏移設施位置。
二十九、本工程幼童午休時間(12:00~14:30)施工之項目不得產生超過80分貝噪音，且施工前需經業主同意，上下學時間(07:30~08:40、16:00~17:00)大型機具不可移動。

鵬程
工程顧問有限公司
臺中市西屯區大墩二十街116號七樓之1
電話:(04)2312-3156
傳真:(04)2312-0498

工程名稱	桃園工作站等3處污水下水道接管工程
圖名	施工說明
圖號	G-02
張號	02
比例	N.T.S
設計	施宣毅
繪圖	施宣毅
校對	陳宇柔
審核	彭成麒
版次	115/7/10
技師執業圖記	鵬程工程顧問有限公司 彭成麒 技師 執業字第007317號
公司印鑑	
備註	

試驗管制總表

項目	材料設備名稱	試驗項目	檢驗規範	材料規格	試驗頻率	試驗數量
1	控制性低強度回填材料(CLSM)	1、坍流度試驗 2、28天抗壓強度試驗與 3、氯離子含量	1、CNS14842 2、CNS15865 或ASTM D4832 3、CNS13465	1、坍流度試驗 : 40~60cm。 2、28天抗壓強度試驗與24小時抗壓強度 : 28天抗壓強度20-50 kgf/cm²。 3、氯離子含量 : 如使用於金屬管線埋設物之回填時，須符合CNS 3090之規定。如使用於非金屬管線埋設物之回填時，可免辦理本項試驗。	1、應進行坍流度及氯離子含量試驗(如無鋼材腐蝕疑慮時，報請監造同意後，得免辦理本項試驗)。試驗頻率與抗壓強度試驗相同，監造得視現場狀況隨時增加試驗頻率。 2、CLSM 每澆置100m³，應取樣一次製作一組至少三只圓柱試體供抗壓強度試驗，不足100m³者，以100m³計，但分批取樣餘數未達25m³者，得併入前一組取樣，每次澆置量未達20m³者，經監造同意得免作抗壓強度試驗。	1組
2	污水用聚氯乙烯塑膠硬質管(PVC B管)	1、外觀 2、偏圓率 3、抗拉強度	CNS1298	1、外觀 : 不得有斑點及條痕，內外面須光滑，無凹凸不平現象，亦不能有裂紋及傷痕。 2、偏圓率 : 標稱管徑200mm，偏圓率2.0%以下。 3、抗拉強度(20˚C時) : 500kgf/cm²以上。	每批一次。 管身部分同一管徑者，每1200m之管線長度為1批，未達上述抽樣規定數目者視同上述規定為1批。 配件檢驗項目僅為(1)。	1組
3	混凝土抗壓試驗	圓柱試體抗壓試驗	CNS 1232 A3045	210 kgf/cm²，氯離子含量不得超過0.15kg/m³，坍度範圍5.0cm~21.0cm。	同一預拌車取樣3個以上為1 組。	1組
4	球狀石墨鑄鐵框蓋	防滑係數BPN 65試驗	ISO/IEC 17025:2017條文	以「英式擺錘抗滑試驗」於濕環境下實測抗滑值 執行試驗時應紀錄及報告中應註明測試前後之滑塊溫度值及測試面表面溫度值。	以現場隨機取樣測試為主，15座取樣1座為原則，不足15座以15座計算。	1組
5	瀝青混凝土	瀝青含量抽油及粒料篩分析 路面壓實度試驗法	CNS 15478及15475 CNS 12390 或 AASTO T230	瀝青含量抽油：進場時每批每天2次 篩分析：詳STD-10瀝青混凝土規格表 壓實度：平均值96%以上，任一點不得低於94%。 平整度：以3M直規檢測時，任一點高低差不得超過0.6CM，標準差(S)不得超過0.26CM	瀝青含量抽油：進場時每批每天2次 篩分析：進場時取樣 壓實度：施工完成後，每1,000m²，取樣1點。未達1,000m²，仍取1點。 平整度：施工完成後，取200m一組。	1組

材料設備送審

項目	材料設備名稱	是否取樣試驗	送審日期	審查日期	是否驗廠	材料規格					材料規格	說明
						協力廠商	型錄	樣品	測驗報告	其他		
1	球狀石墨鑄鐵框蓋	否	施工前14天		否	√	√		√		CNS 15536	1、外觀形狀及尺度檢驗 2、載重性能試驗
2	預鑄陰井底座，各種高度之短管及頂部	否	施工前14天		否	√	√		√		CNS 1238	1、尺度 2、抗壓強度 140kgf/cm² 以上
3	直管式連接井，底座	否	施工前14天		否	√	√		√		CNS 1238	1、 物理試驗 : 尺度、顏色、外觀、拉力強度
4	污水用聚氯乙烯塑膠硬質管(PVC)(含各式接頭配件)	是	施工前14天		否	√	√		√		CNS 1298	1、 物理試驗 : 尺度、顏色、外觀、拉力強度
5	預拌混凝土	是	施工前14天		否	√			√		210 kgf/cm² CNS 1232 A3045	1、 抗壓強度 210kgf/cm² 2、 氯離子檢測報告:氯離子含量不得超過0.15kg/m³ 3、 配比設計
6	控制性低強度回填材料(CLSM)	是	施工前14天		否	√			√		CNS 15865 CNS 13465	1、 抗壓強度20~50 kgf/cm²以下 2、 氯離子檢測報告:氯離子含量不得超過0.15kg/m³ 3、配比設計

註:
1. 上表中未註明者，另詳施工規範及圖說。
2. 抽檢不合格時，將加倍抽驗，不合格拆除重做。
3. 各材料需依施工規範檢附相關施工計畫(無者免)材料書面送審(檢附已簽章之核章表品管人員簽認之送審表，已簽章之品質查驗紀錄表及規範對照表至少3份)。
4. 施工廠商應依工程預定進度表提送材料管制送審總表，以利為準備材料管制送審事宜，並做為監造單位管制各項材料設備送審時程。
5. 本次工程之混凝土一律使用II特蘭 II 型水泥 。
6. 其他未條列於上述表格中，但仍屬於本工程使用之材料，經機關認定有必要者，施工廠商仍應提送相關審查資料，經核可後方得施作。
7. 所附試驗報告需為二年內之報告。

鵬程
工程顧問有限公司
臺中市西屯區大墩二十街116號七樓之1
電話:(04)2312-3156
傳真:(04)2312-0498

工程名稱
桃園工作站等3處污水下水道接管工程

圖名
材料送審及試驗管制總表

圖號	G-03
張號	03
比例	N.T.S
設計	施宣毅
繪圖	施宣毅
校對	陳宇柔
審核	彭成麒
版次	115/7/10

技師執業圖記

公司印鑑

備註

屬 性 資 料 表

管線編號	設備編號		污水管設計												
			管徑	長度	坡度	挖深H	下游H	管底高程(INV)		地面高程(GL)		平均	跌落管	上游設	施工
	上游	下游	(M)	(M)		(M)	(M)	上游	下游	上游	下游	深度	(M)	備型式	方式
PA07	A07	A06	0.2	22.7	0.01	1.100	1.287	96.690	96.463	97.790	97.750	1.1935	0.000	連接井	明挖
PA06	A06	A05	0.2	20.9	0.01	1.287	1.636	96.463	96.254	97.750	97.890	1.4615	0.000	陰井	明挖
PA05	A05	A04	0.2	14.3	0.01	1.636	1.749	96.254	96.111	97.890	97.860	1.6925	0.000	陰井	明挖
PA04	A04	A03	0.2	24.1	0.01	1.749	2.000	96.111	95.870	97.860	97.870	1.8745	0.000	陰井	明挖
PA03	A03	A02	0.2	21.4	0.01	2.000	2.164	95.870	95.656	97.870	97.820	2.082	0.000	陰井	明挖
PA02	A02	A01	0.2	28.3	0.01	2.164	2.447	95.656	95.373	97.820	97.820	2.3055	0.000	陰井	明挖
PA01	A01	BOT01-Eh016-02-1	0.2	5	0.01	2.447	2.167	95.373	95.323	97.820	97.490	2.307	0.033	陰井	明挖
	BOT01-Eh016-02-1					2.200		95.290		97.490					
PA05-1	A05-1	A05	0.2	14.1	0.01	1.000	0.981	97.050	96.909	98.050	97.890	0.9905	0.655	連接井	明挖
	A05					1.636		96.254		97.890					
PA04-3	A04-3	A04-2	0.2	7.5	0.01	0.800	0.875	97.010	96.935	97.810	97.810	0.8375	0.000	連接井	明挖
PA04-2	A04-2	A04-1	0.2	16.8	0.01	0.875	1.033	96.935	96.767	97.810	97.800	0.954	0.000	連接井	明挖
PA04-1	A04-1	A04	0.2	28.4	0.01	1.033	1.377	96.767	96.483	97.800	97.860	1.205	0.372	連接井	明挖
	A04					1.749		96.111		97.860					

鵬程
工程顧問有限公司
臺中市西屯區大墩二十街
116號七樓之1
電話:(04)2312-3156
傳真:(04)2312-0498

工程名稱

桃園工作站等3處
污水下水道接管工程

圖名

屬性資料表

圖號	G-04
張號	04
比例	N.T.S
設計	施宣毅
繪圖	施宣毅
校對	陳宇柔
審核	彭成麒
版次	115/7/10

技師執業圖記

鵬程工程顧問有限公司 技師 彭成麒 中華民國 內政部 核發 技字第007377號

公司印鑑

備註

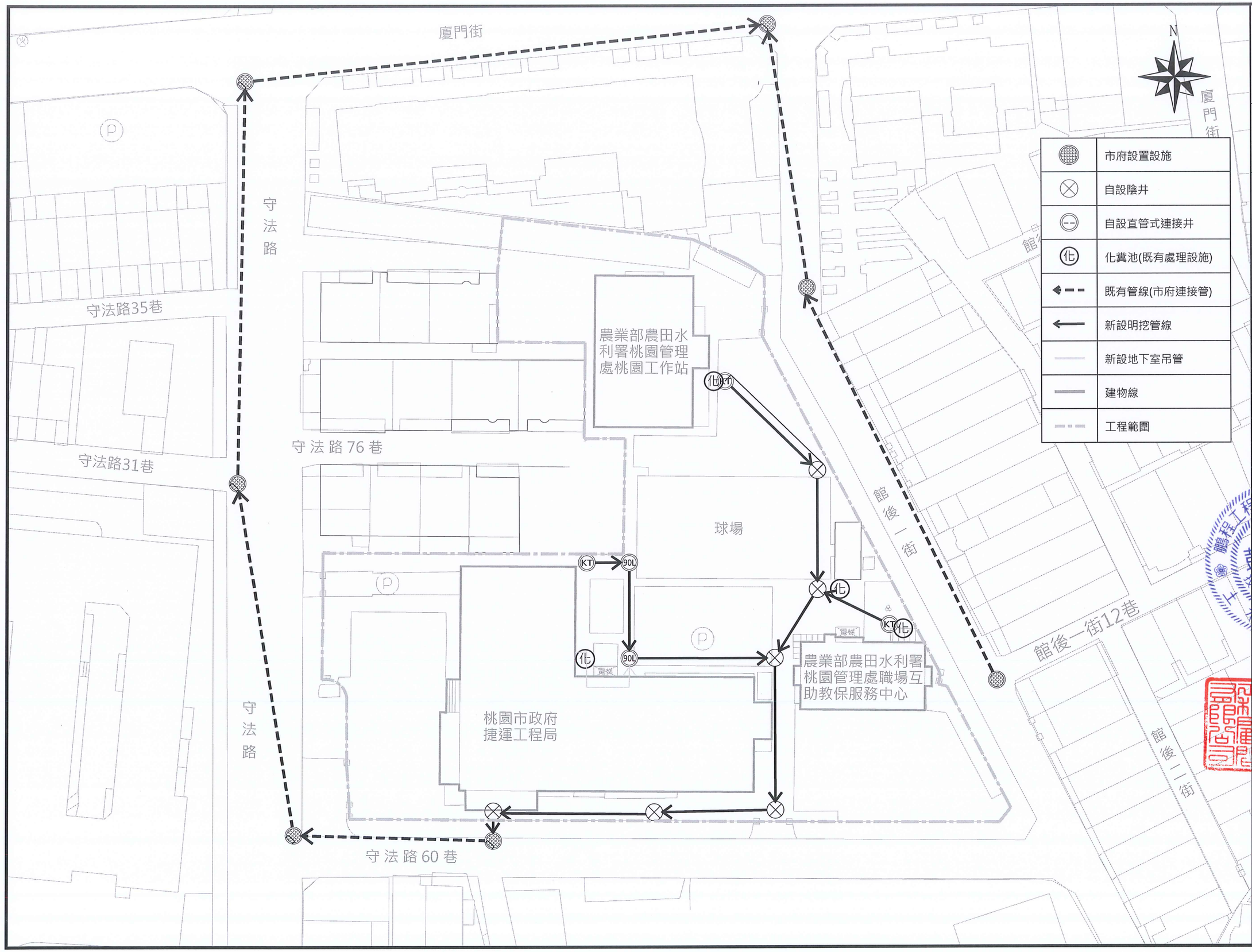

鵬程
工程顧問有限公司
臺中市西屯區大墩二十街116號七樓之1
電話:(04)2312-3156
傳真:(04)2312-0498

工程名稱
桃園工作站等3處污水下水道接管工程

圖名
圖例及基地位置

圖號	G-05
張號	05
比例	1 : 600
設計	施宣毅
繪圖	施宣毅
校對	陳宇柔
審核	彭成麒
版次	115/7/10

技師執業圖記

公司印鑑

備註

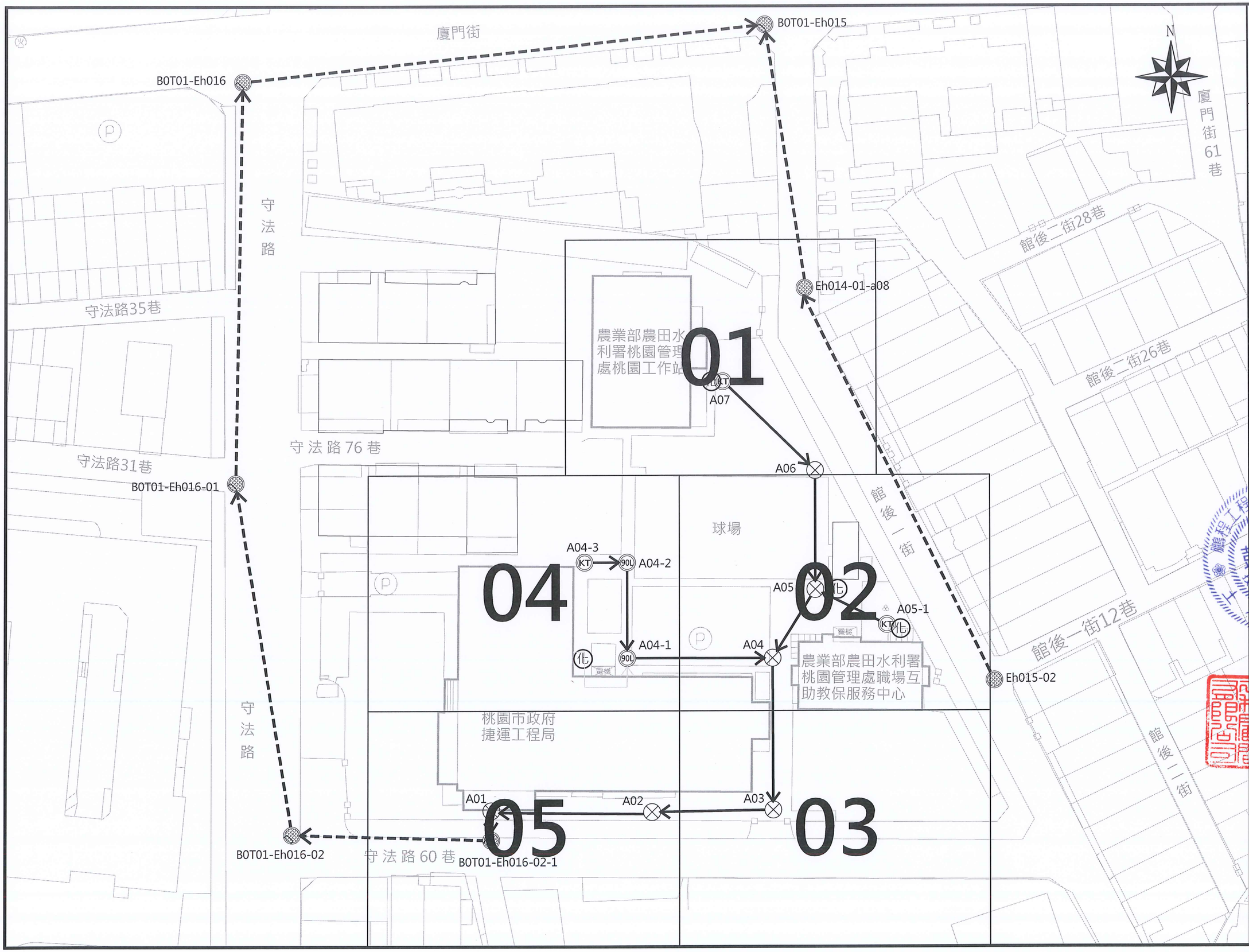

鵬程
工程顧問有限公司
臺中市西屯區大墩二十街116號七樓之1
電話:(04)2312-3156
傳真:(04)2312-0498

工程名稱
桃園工作站等3處污水下水道接管工程

圖名
污水管線排水平面範圍索引總圖

圖號	PA-01
張號	06
比例	1 : 600
設計	施宣毅
繪圖	施宣毅
校對	陳宇柔
審核	彭成麒
版次	115/7/10

技師執業圖記

公司印鑑

備註

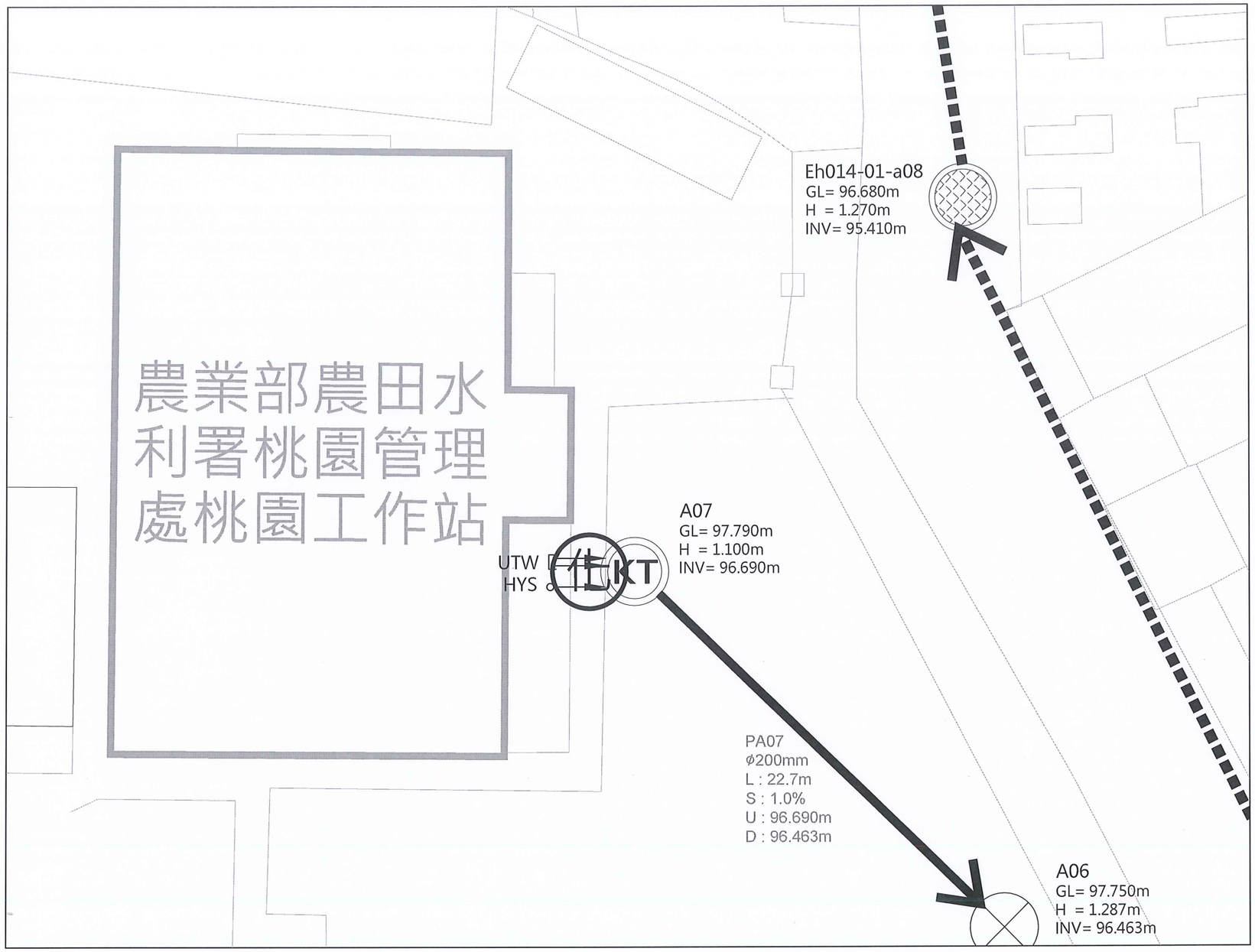

污水管線排水平面圖(01)

N

A3 Scale 1:200

索引圖

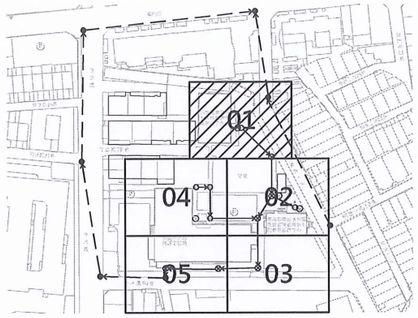

圖例說明

	市府設置設施
	自設陰井
	自設直管式連接井
	化糞池(既有處理設施)
	既有管線(市府連接管)
	新設明挖管線
	新設地下室吊管
	建物線

GL：地面高程 M
H：設施深度 M
INV：設施底部高程 M
Φ：管徑 mm
S：污水管坡度
L：污水管長度 M
U：上游設施底部高程 M
D：下游設施底部高程 M

註：
1. 施工時，應注意通風、換氣及氧氣濃度測試等安全作業規定，並依職業安全相關法令規定辦理。
2. 連接管接入，不得與人孔爬梯位置衝突。
3. 涉道路挖掘區域應遵守「桃園市道路挖掘管理自治條例」。
4. 污水排水口位置依實際開挖狀況為準，依現況配置銜接。
5. 污水用戶接管施作依現場位置配置相關匯流管設施及另件，以一處計價。
6. 本案物料及土石方暫置需堆置於業主指定位置。
7. 本案職場互助教保服務中心為幼兒教育機構，上下學時段大型機具不得移動及午休時段施工之項目不得產生超過80分貝噪音，且施工前需經業主同意。
8. 接法圖示僅供參考，請依現場狀況調整接法，如後續開挖發現隱蔽管線，需一併進行納管。

鵬程
工程顧問有限公司
臺中市西屯區大墩二十街116號七樓之1
電話:(04)2312-3156
傳真:(04)2312-0498

工程名稱
桃園工作站等3處污水下水道接管工程

圖名
污水管線排水平面圖(01)

圖號	PA-02
張號	07
比例	1 : 200
設計	施宣毅
繪圖	施宣毅
校對	陳宇柔
審核	彭成麒
版次	115/7/10

技師執業圖記

公司印鑑

備註

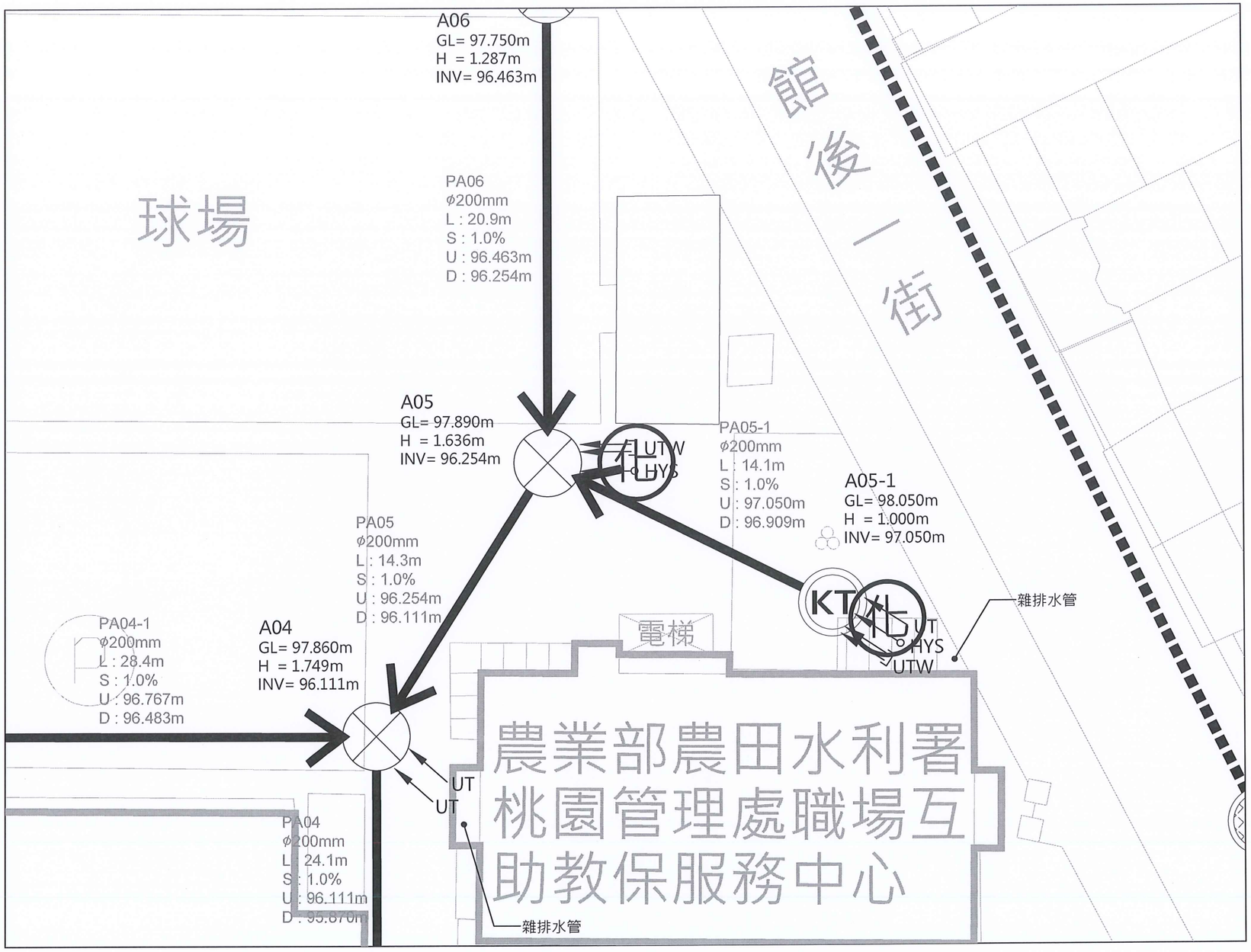

污水管線排水平面圖(02)

註：
1. 施工時，應注意通風、換氣及氧氣濃度測試等安全作業規定，並依職業安全相關法令規定辦理。
2. 連接管接入，不得與人孔爬梯位置衝突。
3. 涉道路挖掘區域應遵守「桃園市道路挖掘管理自治條例」。
4. 污水排水口位置依實際開挖狀況為準，依現況配置銜接。
5. 污水用戶接管施作依現場位置配置相關匯流管設施及另件，以一處計價。
6. 本案物料及土石方暫置需堆置於業主指定位置。
7. 本案職場互助教保服務中心為幼兒教育機構，上下學時段大型機具不得移動及午休時段施工之項目不得產生超過80分貝噪音，且施工前需經業主同意。
8. 接法圖示僅供參考，請依現場狀況調整接法，如後續開挖發現隱蔽管線，需一併進行納管。

N

A3 Scale 1:200

索引圖

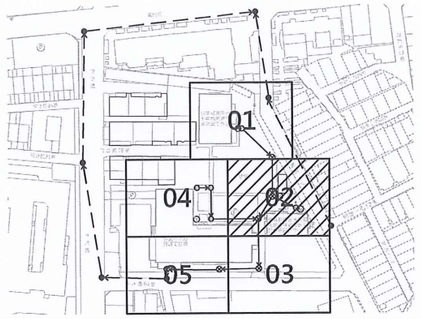

圖例說明

	市府設置設施
	自設陰井
	自設直管式連接井
	化糞池(既有處理設施)
	既有管線(市府連接管)
	新設明挖管線
	新設地下室吊管
	建物線

GL：地面高程 M
H：設施深度 M
INV：設施底部高程 M
Φ：管徑 mm
S：污水管坡度
L：污水管長度 M
U：上游設施底部高程 M
D：下游設施底部高程 M

鵬程
工程顧問有限公司
臺中市西屯區大墩二十街116號七樓之1
電話:(04)2312-3156
傳真:(04)2312-0498

工程名稱
桃園工作站等3處
污水下水道接管工程

圖名
污水管線排水平面圖(02)

圖號	PA-03
張號	08
比例	1 : 200
設計	施宣毅
繪圖	施宣毅
校對	陳宇柔
審核	彭成麒
版次	115/7/10

技師執業圖記

公司印鑑

備註

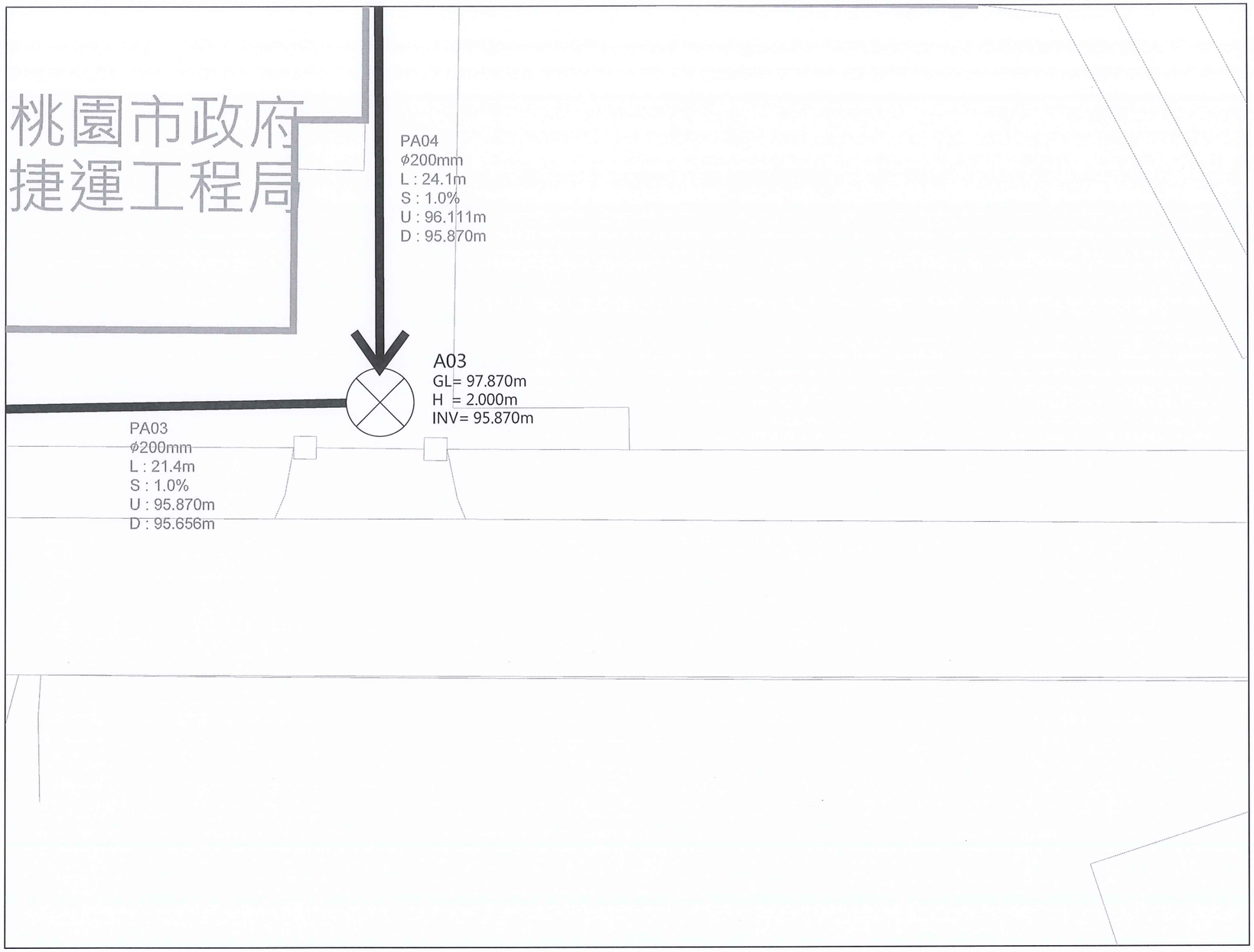

污水管線排水平面圖(03)

註：
1. 施工時，應注意通風、換氣及氧氣濃度測試等安全作業規定，並依職業安全相關法令規定辦理。
2. 連接管接入，不得與人孔爬梯位置衝突。
3. 涉道路挖掘區域應遵守「桃園市道路挖掘管理自治條例」。
4. 污水排水口位置依實際開挖狀況為準，依現況配置銜接。
5. 污水用戶接管施作依現場位置配置相關匯流管設施及另件，以一處計價。
6. 本案物料及土石方暫置需堆置於業主指定位置。
7. 本案職場互助教保服務中心為幼兒教育機構，上下學時段大型機具不得移動及午休時段施工之項目不得產生超過80分貝噪音，且施工前需經業主同意。
8. 接法圖示僅供參考，請依現場狀況調整接法，如後續開挖發現隱蔽管線，需一併進行納管。

N

A3 Scale 1:200

索引圖

圖例說明

	市府設置設施
	自設陰井
	自設直管式連接井
化	化糞池(既有處理設施)
	既有管線(市府連接管)
	新設明挖管線
	新設地下室吊管
	建物線

GL：地面高程 M
H：設施深度 M
INV：設施底部高程 M
Φ：管徑 mm
S：污水管坡度
L：污水管長度 M
U：上游設施底部高程 M
D：下游設施底部高程 M

鵬程
工程顧問有限公司
臺中市西屯區大墩二十街116號七樓之1
電話:(04)2312-3156
傳真:(04)2312-0498

工程名稱
桃園工作站等3處
污水下水道接管工程

圖名
污水管線排水平面圖(03)

圖號	PA-04
張號	09
比例	1 : 200
設計	施宣毅
繪圖	施宣毅
校對	陳宇柔
審核	彭成麒
版次	115/7/10

技師執業圖記

鵬程工程顧問有限公司 彭成麒 技師 內政部營造業登記證字第007377號

公司印鑑

備註

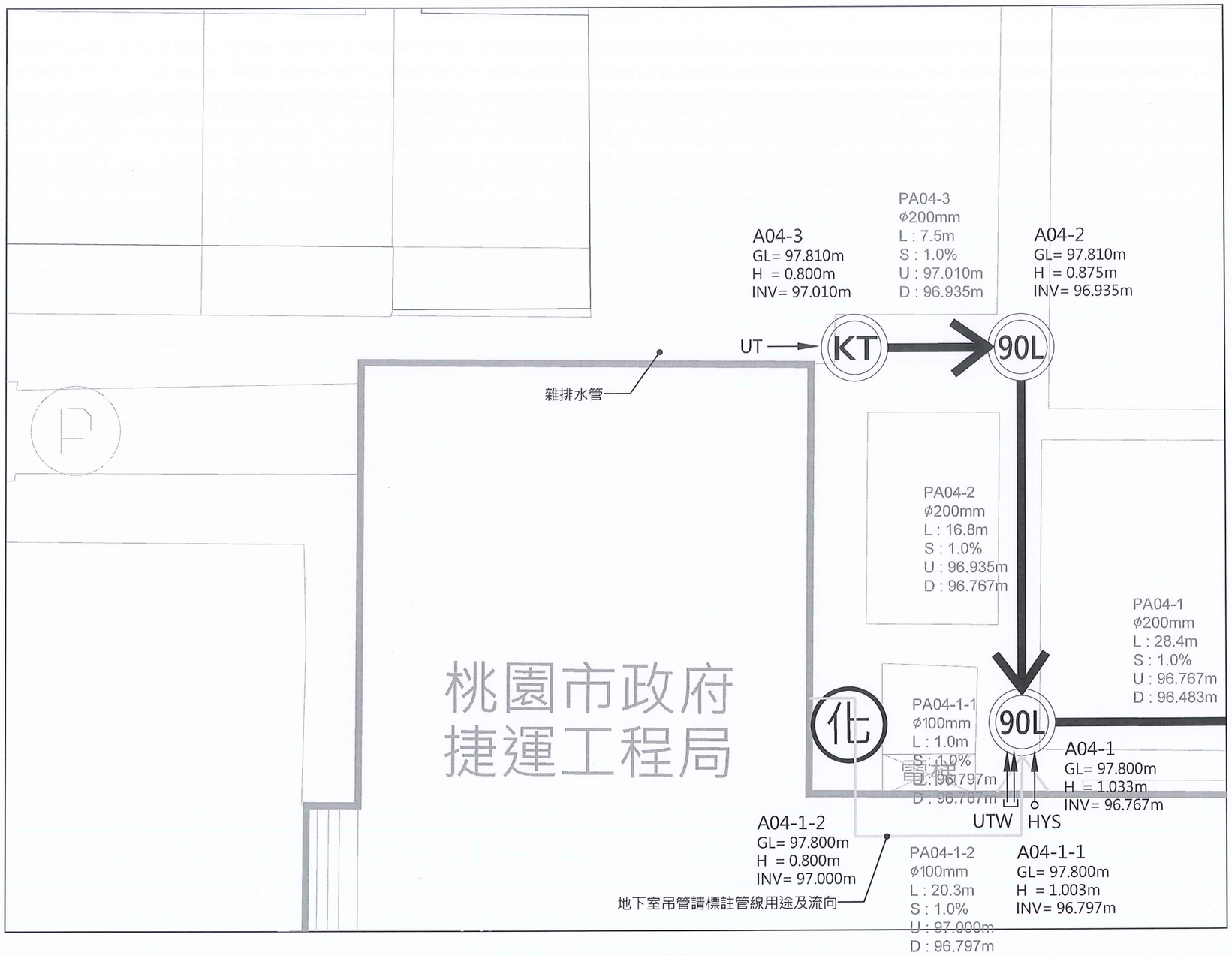

污水管線排水平面圖(04)

N

A3 Scale 1:200

索引圖

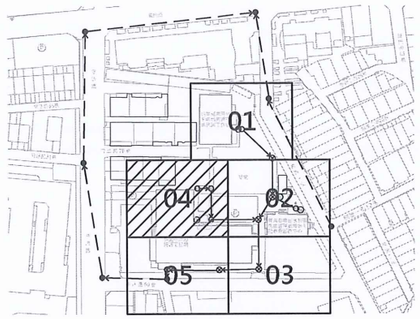

圖例說明

	市府設置設施
	自設陰井
	自設直管式連接井
	化糞池(既有處理設施)
	既有管線(市府連接管)
	新設明挖管線
	新設地下室吊管
	建物線

GL：地面高程 M
H：設施深度 M
INV：設施底部高程 M
Φ：管徑 mm
S：污水管坡度
L：污水管長度 M
U：上游設施底部高程 M
D：下游設施底部高程 M

註：
1. 施工時，應注意通風、換氣及氧氣濃度測試等安全作業規定，並依職業安全相關法令規定辦理。
2. 連接管接入，不得與人孔爬梯位置衝突。
3. 涉道路挖掘區域應遵守「桃園市道路挖掘管理自治條例」。
4. 污水排水口位置依實際開挖狀況為準，依現況配置銜接。
5. 污水用戶接管施作依現場位置配置相關匯流管設施及另件，以一處計價。
6. 本案物料及土石方暫置需堆置於業主指定位置。
7. 本案職場互助教保服務中心為幼兒教育機構，上下學時段大型機具不得移動及午休時段施工之項目不得產生超過80分貝噪音，且施工前需經業主同意。
8. 接法圖示僅供參考，請依現場狀況調整接法，如後續開挖發現隱蔽管線，需一併進行納管。

鵬程
工程顧問有限公司
臺中市西屯區大墩二十街116號七樓之1
電話:(04)2312-3156
傳真:(04)2312-0498

工程名稱
桃園工作站等3處
污水下水道接管工程

圖名
污水管線排水平面圖(04)

圖號	PA-05
張號	10
比例	1 : 200
設計	施宣毅
繪圖	施宣毅
校對	陳宇柔
審核	彭成麒
版次	115/7/10

技師執業圖記

公司印鑑

備註

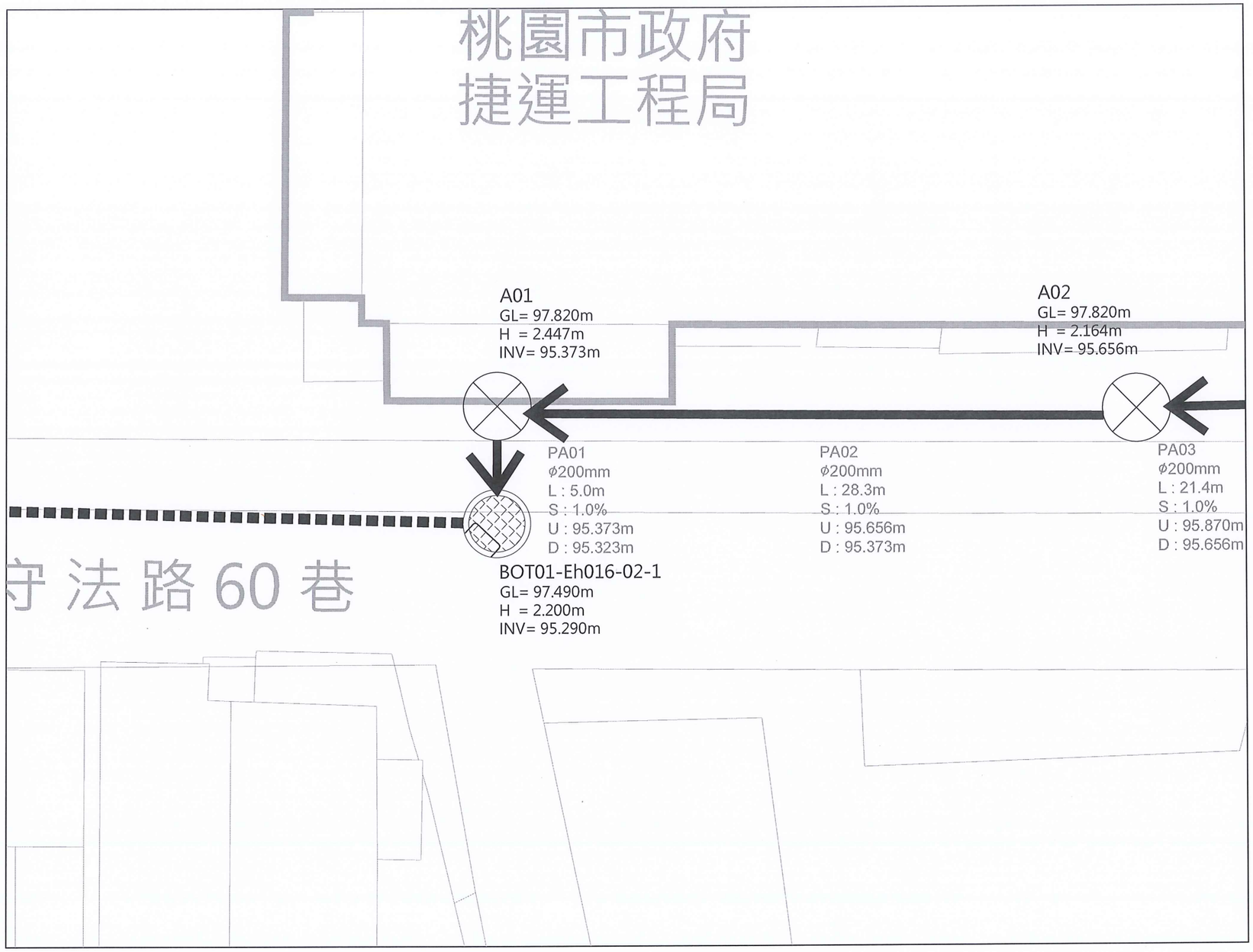

污水管線排水平面圖(05)

N

A3 Scale 1:200

索引圖

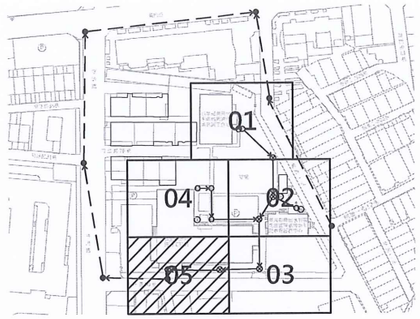

圖例說明

	市府設置設施
	自設陰井
	自設直管式連接井
化	化糞池(既有處理設施)
	既有管線(市府連接管)
	新設明挖管線
	新設地下室吊管
	建物線

GL：地面高程 M
H：設施深度 M
INV：設施底部高程 M
Φ：管徑 mm
S：污水管坡度
L：污水管長度 M
U：上游設施底部高程 M
D：下游設施底部高程 M

註：
1. 施工時，應注意通風、換氣及氧氣濃度測試等安全作業規定，並依職業安全相關法令規定辦理。
2. 連接管接入，不得與人孔爬梯位置衝突。
3. 涉道路挖掘區域應遵守「桃園市道路挖掘管理自治條例」。
4. 污水排水口位置依實際開挖狀況為準，依現況配置銜接。
5. 污水用戶接管施作依現場位置配置相關匯流管設施及另件，以一處計價。
6. 本案物料及土石方暫置需堆置於業主指定位置。
7. 本案職場互助教保服務中心為幼兒教育機構，上下學時段大型機具不得移動及午休時段施工之項目不得產生超過80分貝噪音，且施工前需經業主同意。
8. 接法圖示僅供參考，請依現場狀況調整接法，如後續開挖發現隱蔽管線，需一併進行納管。

鵬程
工程顧問有限公司
臺中市西屯區大墩二十街116號七樓之1
電話:(04)2312-3156
傳真:(04)2312-0498

工程名稱
桃園工作站等3處
污水下水道接管工程

圖名
污水管線排水平面圖(05)

圖號	PA-06
張號	11
比例	1 : 200
設計	施宣毅
繪圖	施宣毅
校對	陳宇柔
審核	彭成麒
版次	115/7/10

技師執業圖記

公司印鑑

備註

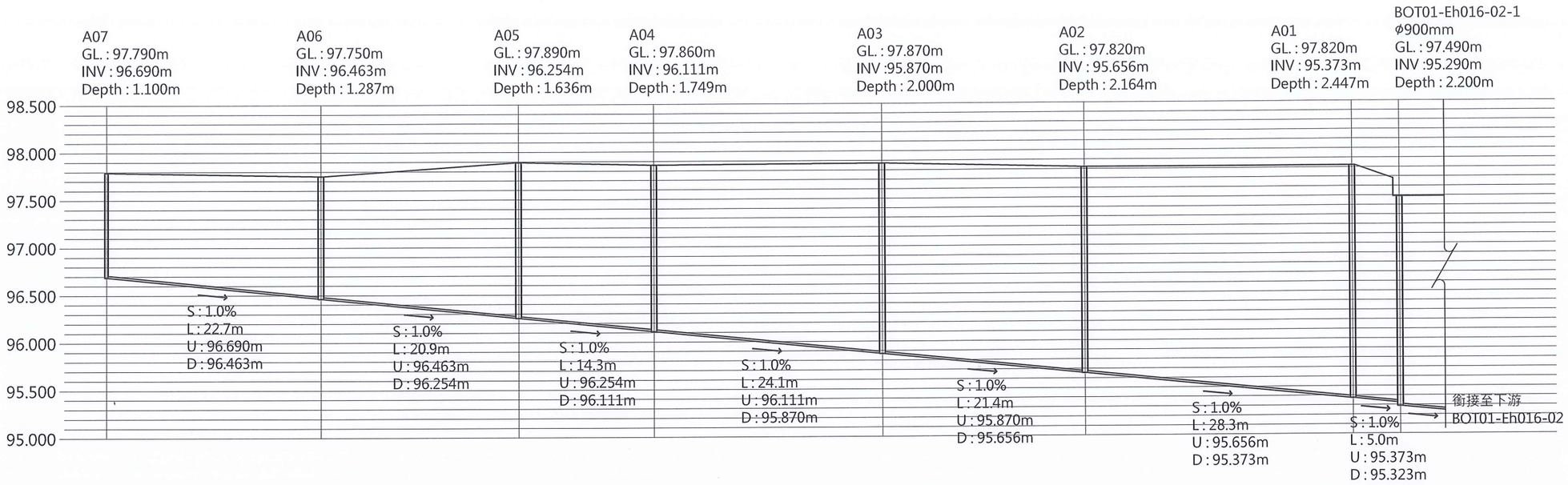

地面高程		97.790	97.750	97.890	97.860	97.870	97.820	97.820	97.490
管底高程		96.690	96.463	96.254	96.111	95.870	95.656	95.373	95.290
施工長度		22.7	20.9	14.3	24.1	21.4	28.3	5.0	

污水管線排水縱斷面圖(A07~BOT01-Eh016-02-1)

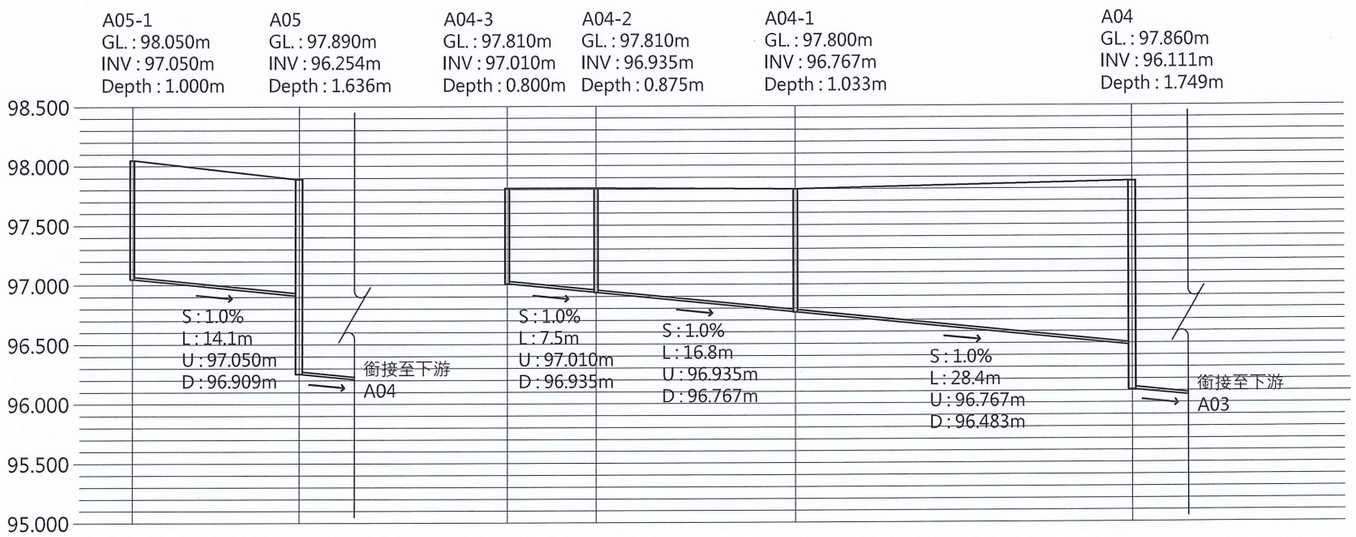

地面高程		98.050	97.890	97.810	97.810	97.800	97.860
管底高程		97.050	96.254	97.010	96.935	96.767	96.111
施工長度		14.1		7.5	16.8	28.4	

污水管線排水縱斷面圖(A05-1~A05、A04-3~A04、A01~BOT01-Eh016-02-1)

鵬程
工程顧問有限公司
臺中市西屯區大墩二十街
116號七樓之1
電話:(04)2312-3156
傳真:(04)2312-0498

工程名稱

桃園工作站等3處
污水下水道接管工程

圖名

污水管線排水縱斷面圖

圖號	PA-07
張號	12
比例	V=1 : 200 H=1 : 2000
設計	施宣毅
繪圖	施宣毅
校對	陳宇柔
審核	彭成麒
版次	115/7/10

技師執業圖記

公司印鑑

備註

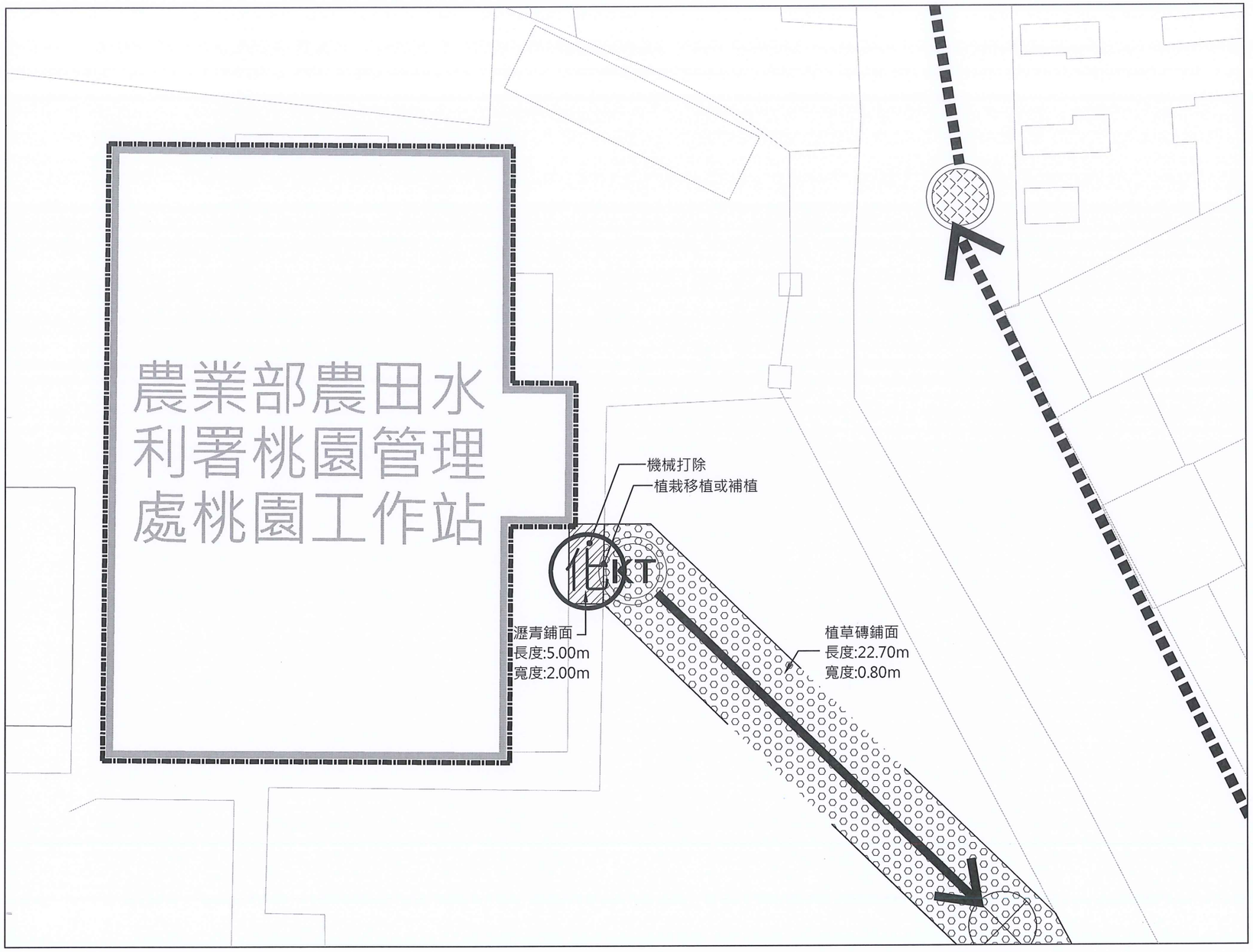

鋪面修復平面圖(01)

註：
1. 實際尺寸依現場量測為主。
2.「更新」指以指定鋪面型式新作。
3.「復原」指以原有鋪面型式回復。

N

A3 Scale 1:200

索引圖

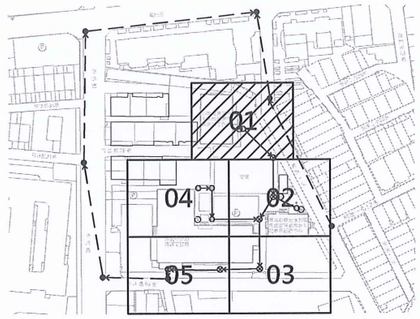

圖例說明

	植草磚鋪面復原
	高壓混凝土地磚鋪面復原
	植栽鋪面復原
	混凝土鋪面更新
	壓克力球場鋪面更新
	木棧板鋪面更新
	瀝青鋪面更新
	排水溝更新
	排水溝蓋板更新

鵬程
工程顧問有限公司
臺中市西屯區大墩二十街116號七樓之1
電話:(04)2312-3156
傳真:(04)2312-0498

工程名稱
桃園工作站等3處
污水下水道接管工程

圖名
鋪面修復平面圖(01)

圖號	PB-01
張號	13
比例	1 : 200
設計	施宣毅
繪圖	施宣毅
校對	陳宇柔
審核	彭成麒
版次	115/7/10

技師執業圖記

公司印鑑

備註

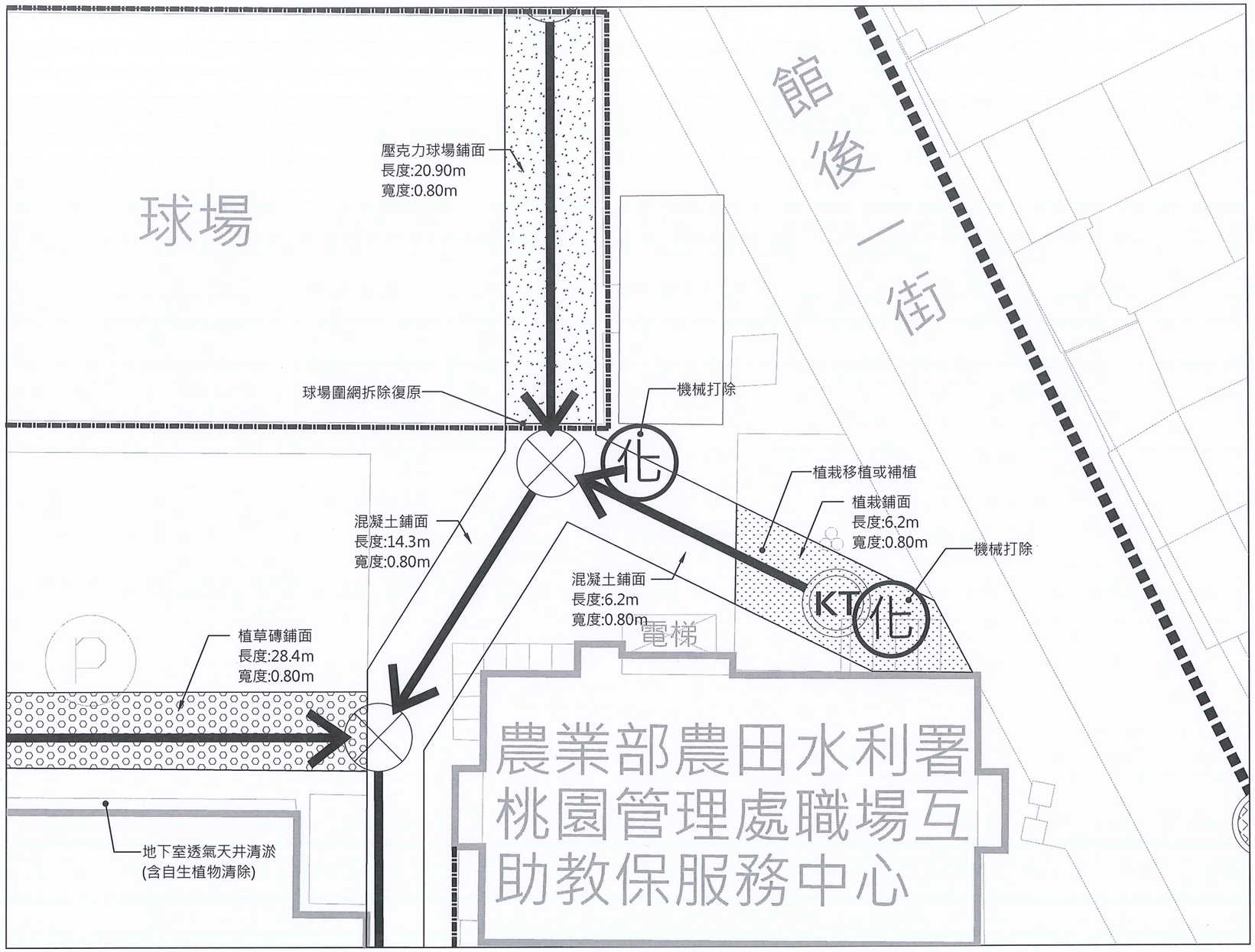

鋪面修復平面圖(02)

N

A3 Scale 1:200

索引圖

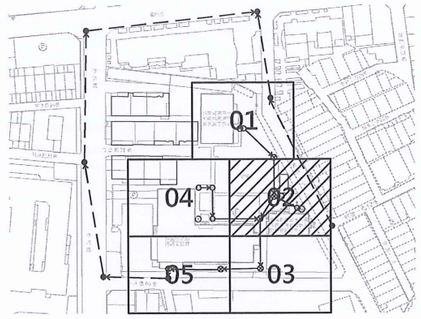

圖例說明

	植草磚鋪面復原
	高壓混凝土地磚鋪面復原
	植栽鋪面復原
	混凝土鋪面更新
	壓克力球場鋪面更新
	木棧板鋪面更新
	瀝青鋪面更新
	排水溝更新
	排水溝蓋板更新

註：
1. 實際尺寸依現場量測為主。
2. 「更新」指以指定鋪面型式新作。
3. 「復原」指以原有鋪面型式回復。

鵬程
工程顧問有限公司
臺中市西屯區大墩二十街
116號七樓之1
電話:(04)2312-3156
傳真:(04)2312-0498

工程名稱

桃園工作站等3處
污水下水道接管工程

圖名

鋪面修復平面圖
(02)

圖號	PB-02
張號	14
比例	1 : 200
設計	施宣毅
繪圖	施宣毅
校對	陳宇柔
審核	彭成麒
版次	115/7/10

技師執業圖記

公司印鑑

備註

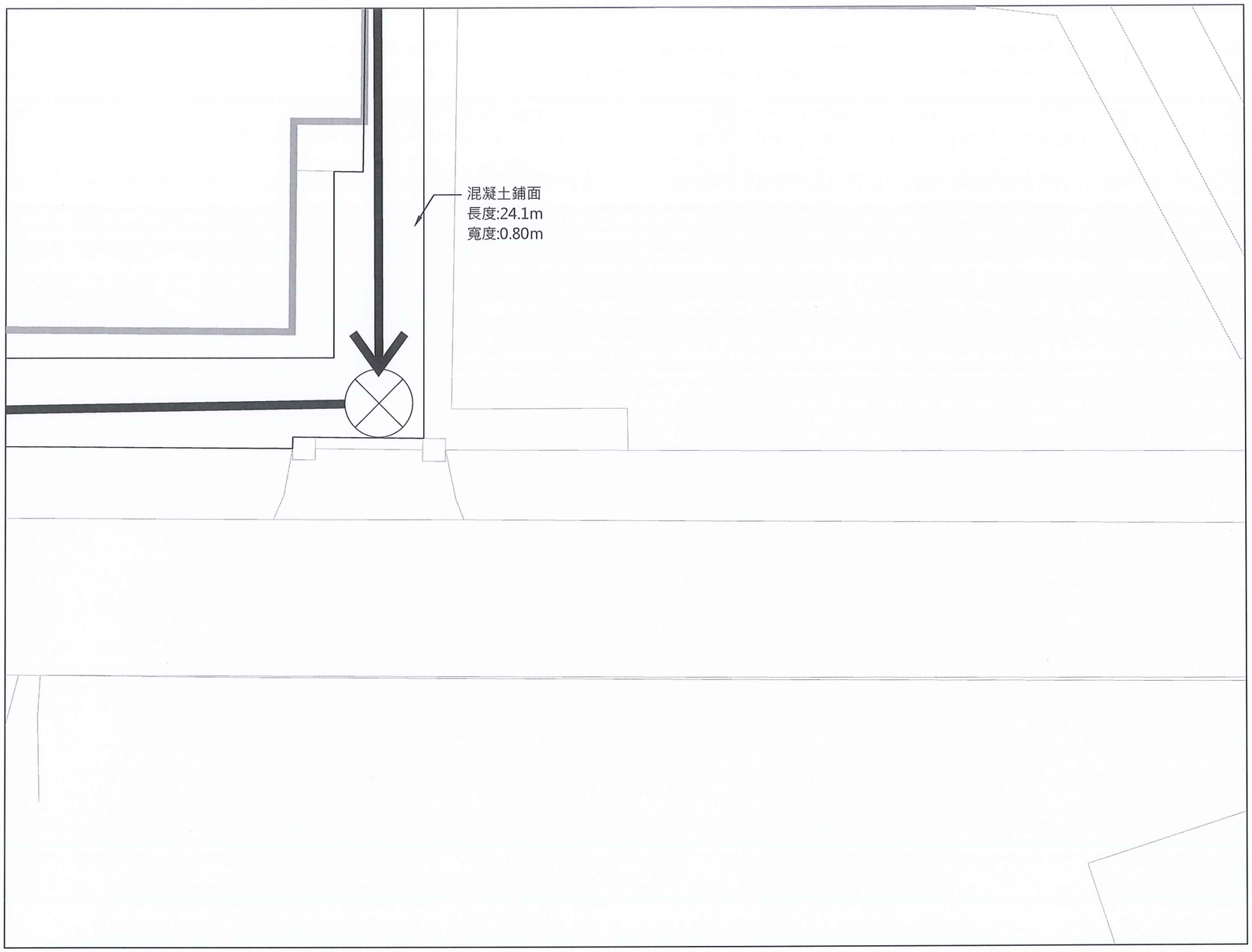

鋪面修復平面圖(03)

N

A3 Scale 1:200

索引圖

圖例說明

	植草磚鋪面復原
	高壓混凝土地磚鋪面復原
	植栽鋪面復原
	混凝土鋪面更新
	壓克力球場鋪面更新
	木棧板鋪面更新
	瀝青鋪面更新
	排水溝更新
	排水溝蓋板更新

註：
1. 實際尺寸依現場量測為主。
2. 「更新」指以指定鋪面型式新作。
3. 「復原」指以原有鋪面型式回復。

鵬程
工程顧問有限公司
臺中市西屯區大墩二十街
116號七樓之1
電話:(04)2312-3156
傳真:(04)2312-0498

工程名稱

桃園工作站等3處
污水下水道接管工程

圖名

鋪面修復平面圖
(03)

圖號	PB-03
張號	15
比例	1 : 200
設計	施宣毅
繪圖	施宣毅
校對	陳宇柔
審核	彭成麒
版次	115/7/10

技師執業圖記

公司印鑑

備註

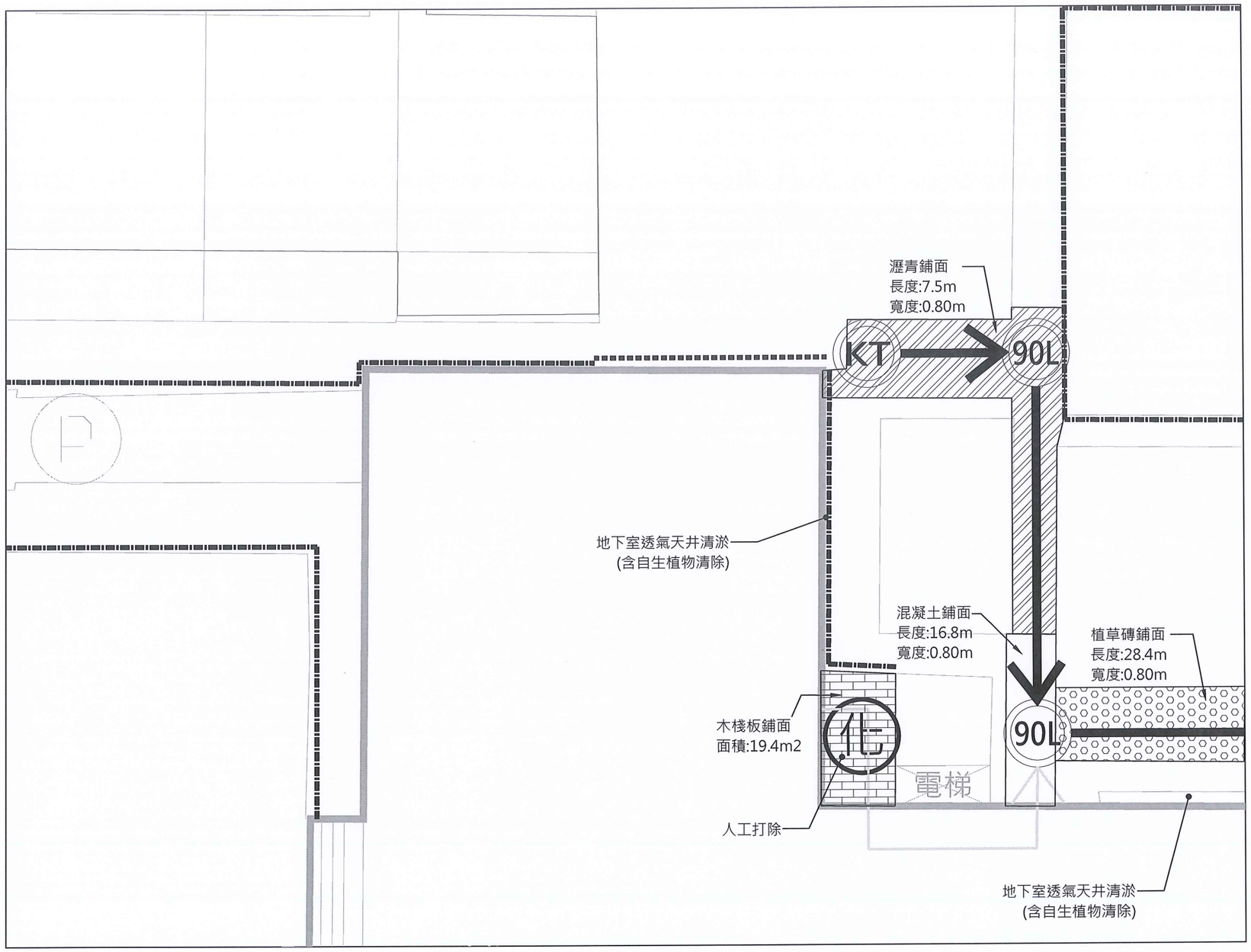

鋪面修復平面圖(04)

註：
1. 實際尺寸依現場量測為主。
2.「更新」指以指定鋪面型式新作。
3.「復原」指以原有鋪面型式回復。

N

A3 Scale 1:200

索引圖

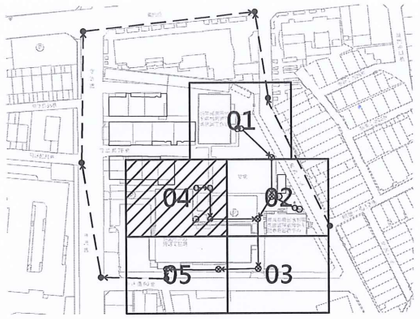

圖例說明

	植草磚鋪面復原
	高壓混凝土地磚鋪面復原
	植栽鋪面復原
	混凝土鋪面更新
	壓克力球場鋪面更新
	木棧板鋪面更新
	瀝青鋪面更新
	排水溝更新
	排水溝蓋板更新

鵬程
工程顧問有限公司
臺中市西屯區大墩二十街
116號七樓之1
電話:(04)2312-3156
傳真:(04)2312-0498

工程名稱
桃園工作站等3處
污水下水道接管工程

圖名
鋪面修復平面圖
(04)

圖號	PB-04
張號	16
比例	1 : 200
設計	施宣毅
繪圖	施宣毅
校對	陳宇柔
審核	彭成麒
版次	115/7/10

技師執業圖記

公司印鑑

備註

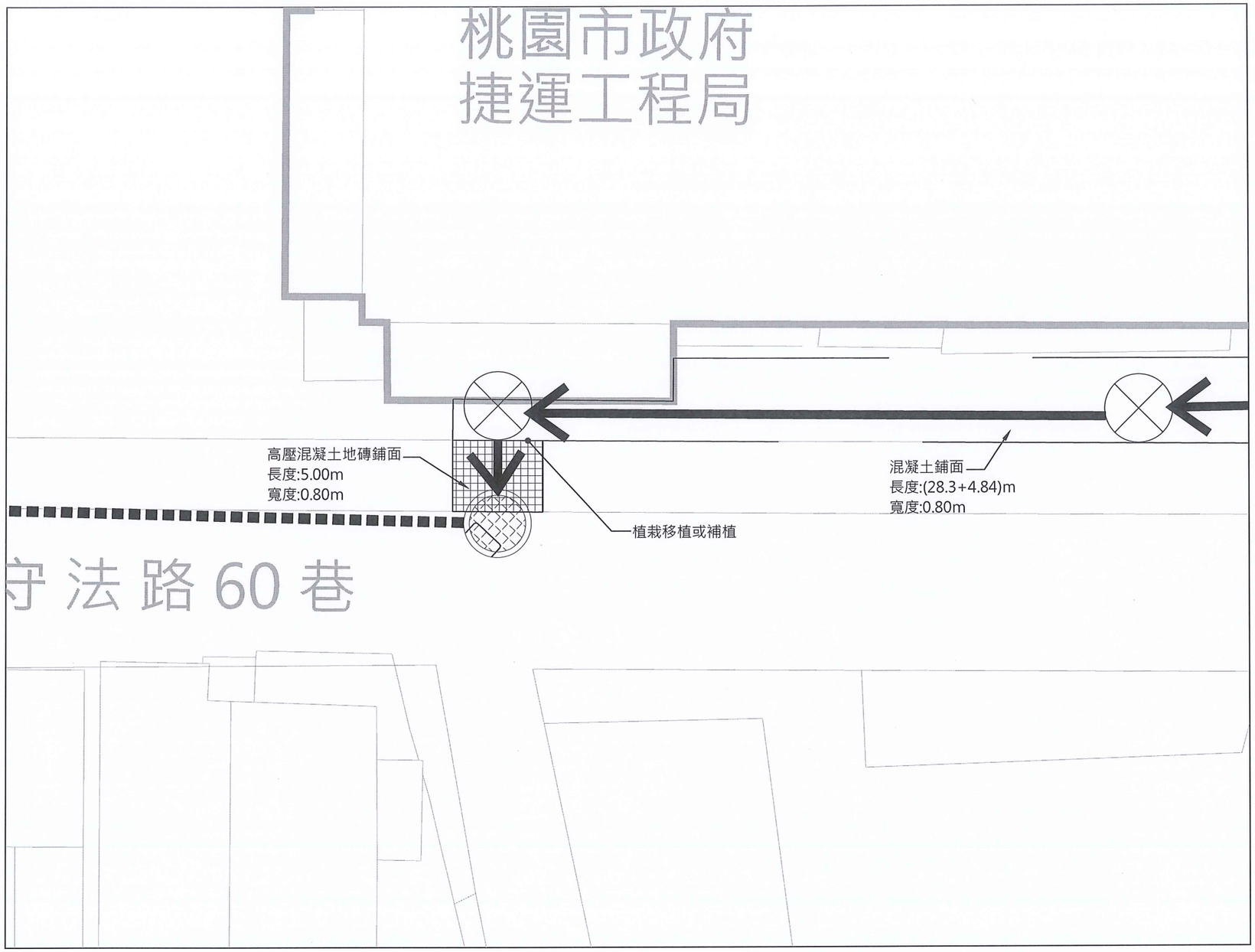

鋪面修復平面圖(05)

註：
1. 實際尺寸依現場量測為主。
2. 「更新」指以指定鋪面型式新作。
3. 「復原」指以原有鋪面型式回復。

N

A3 Scale 1:200

索引圖

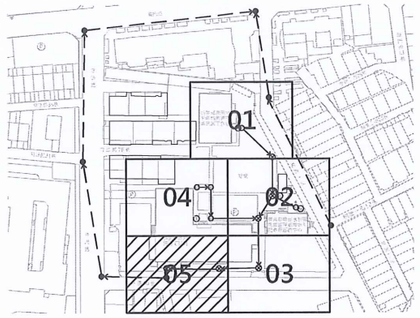

圖例說明

	植草磚鋪面復原
	高壓混凝土地磚鋪面復原
	植栽鋪面復原
	混凝土鋪面更新
	壓克力球場鋪面更新
	木棧板鋪面更新
	瀝青鋪面更新
	排水溝更新
	排水溝蓋板更新

鵬程
工程顧問有限公司
臺中市西屯區大墩二十街116號七樓之1
電話:(04)2312-3156
傳真:(04)2312-0498

工程名稱

桃園工作站等3處
污水下水道接管工程

圖名

鋪面修復平面圖(05)

圖號	PB-05
張號	17
比例	1 : 200
設計	施宣毅
繪圖	施宣毅
校對	陳宇柔
審核	彭成麒
版次	115/7/10

技師執業圖記

鵬程工程顧問有限公司 彭成麒 土木技師 第007317號

彭成麒

公司印鑑

備註

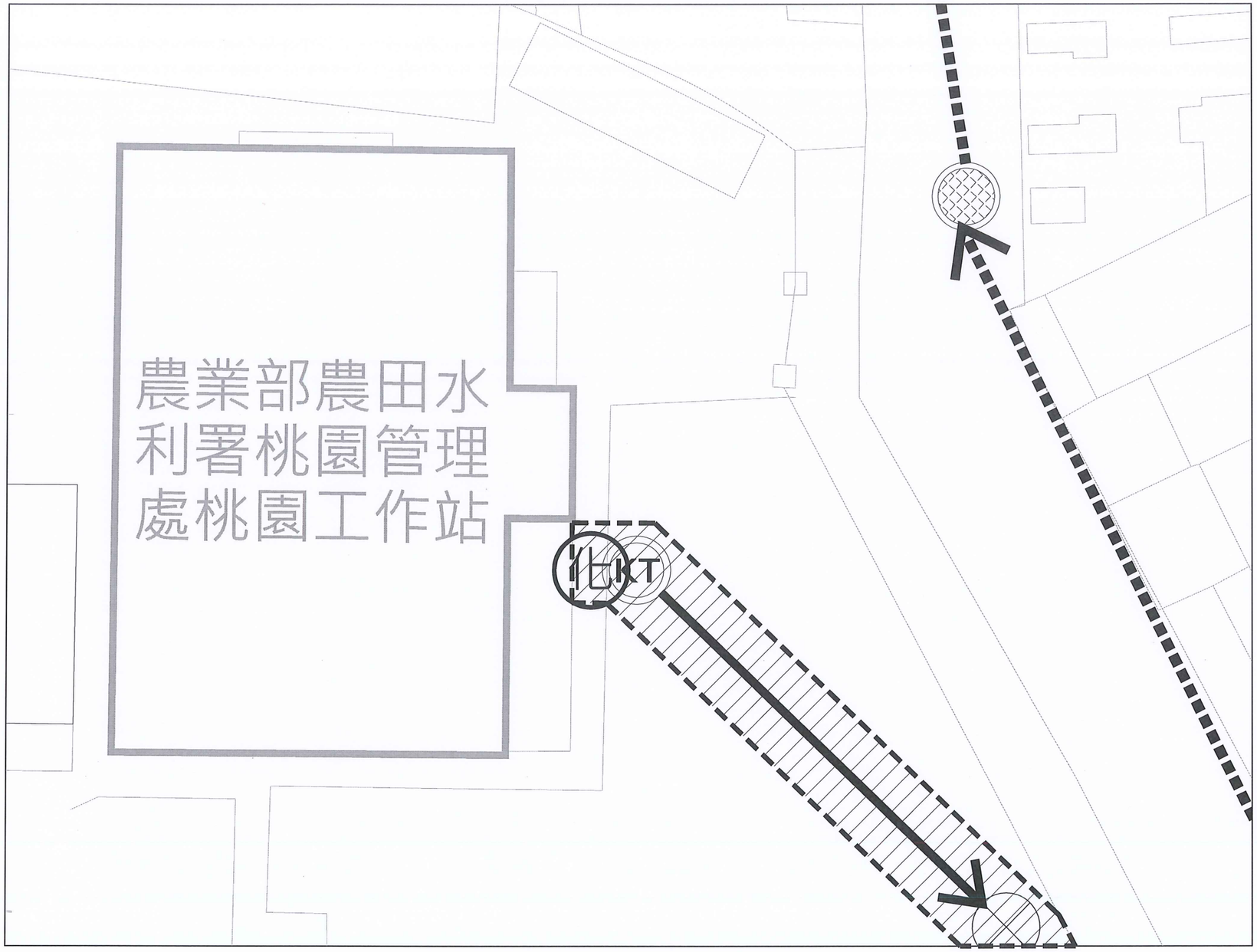

半阻隔式安全圍籬位置平面圖(01)

註：
1. 半阻隔式圍籬採分段施工，圍籬配合施作範圍調整架設。
2. 涉道路挖掘區域應遵守「桃園市道路挖掘管理自治條例」。

N

A3 Scale 1:200

索引圖

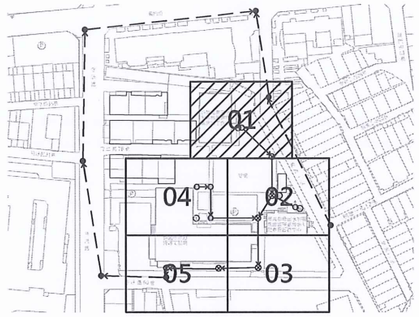

圖例說明

	施工範圍
	半阻隔式圍籬

鵬程
工程顧問有限公司
臺中市西屯區大墩二十街116號七樓之1
電話:(04)2312-3156
傳真:(04)2312-0498

工程名稱

桃園工作站等3處
污水下水道接管工程

圖名

半阻隔式安全圍籬位置平面圖(01)

圖號	PC-01
張號	18
比例	1 : 200
設計	施宣毅
繪圖	施宣毅
校對	陳宇柔
審核	彭成麒
版次	115/7/10

技師執業圖記

公司印鑑

備註

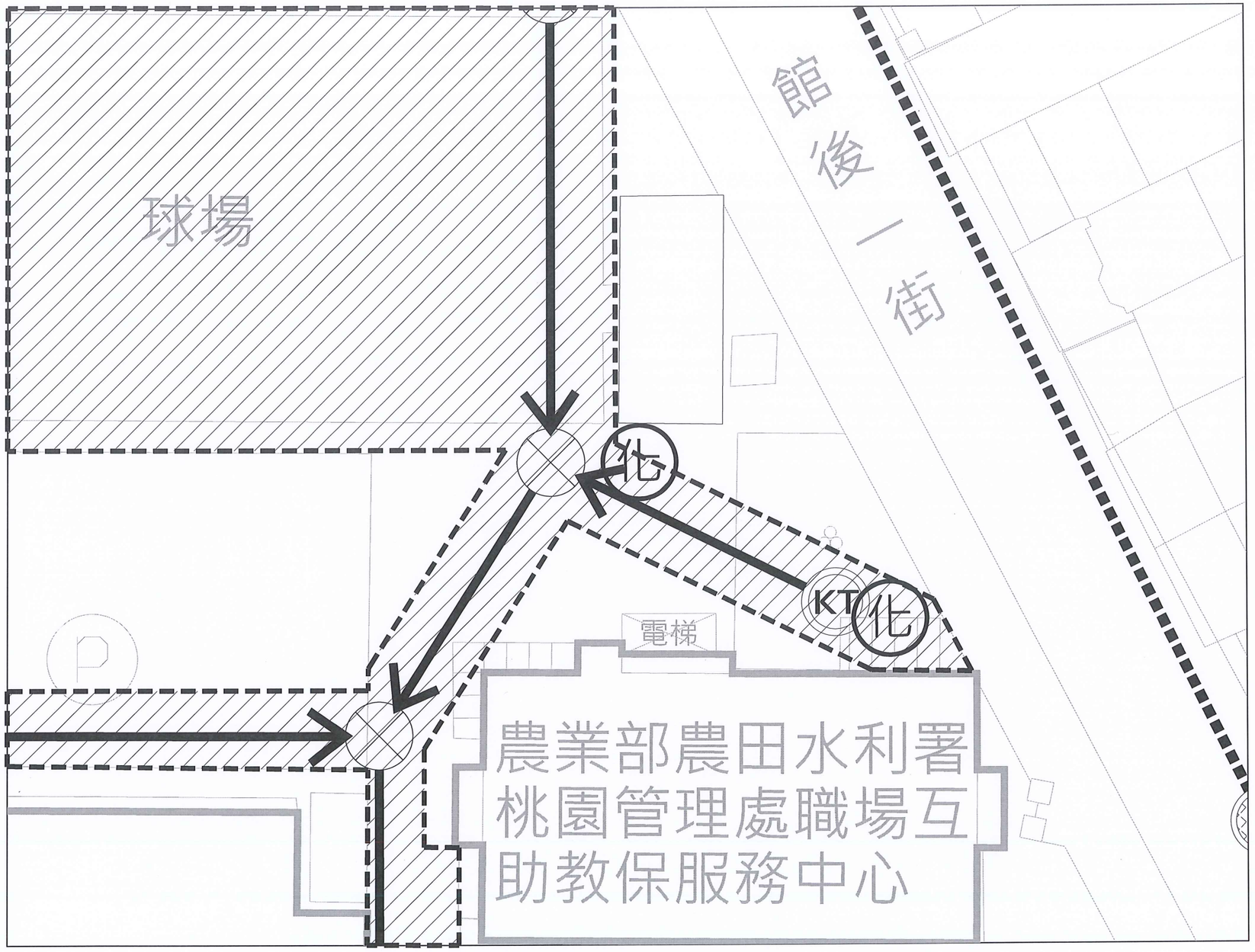

半阻隔式安全圍籬位置平面圖(02)

註：
1. 半阻隔式圍籬採分段施工，圍籬配合施作範圍調整架設。
2. 涉道路挖掘區域應遵守「桃園市道路挖掘管理自治條例」。

N

A3 Scale 1:200

索引圖

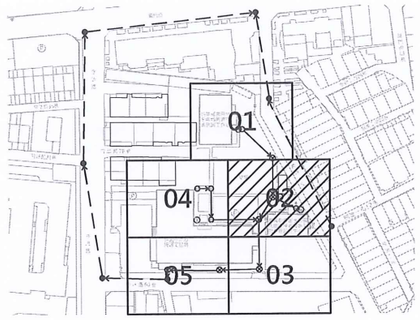

圖例說明

	施工範圍
	半阻隔式圍籬

鵬程
工程顧問有限公司
臺中市西屯區大墩二十街116號七樓之1
電話:(04)2312-3156
傳真:(04)2312-0498

工程名稱

桃園工作站等3處
污水下水道接管工程

圖名

半阻隔式安全圍籬位置平面圖(02)

圖號	PC-02
張號	19
比例	1 : 200
設計	施宣毅
繪圖	施宣毅
校對	陳宇柔
審核	彭成麒
版次	115/7/10

技師執業圖記

公司印鑑

備註

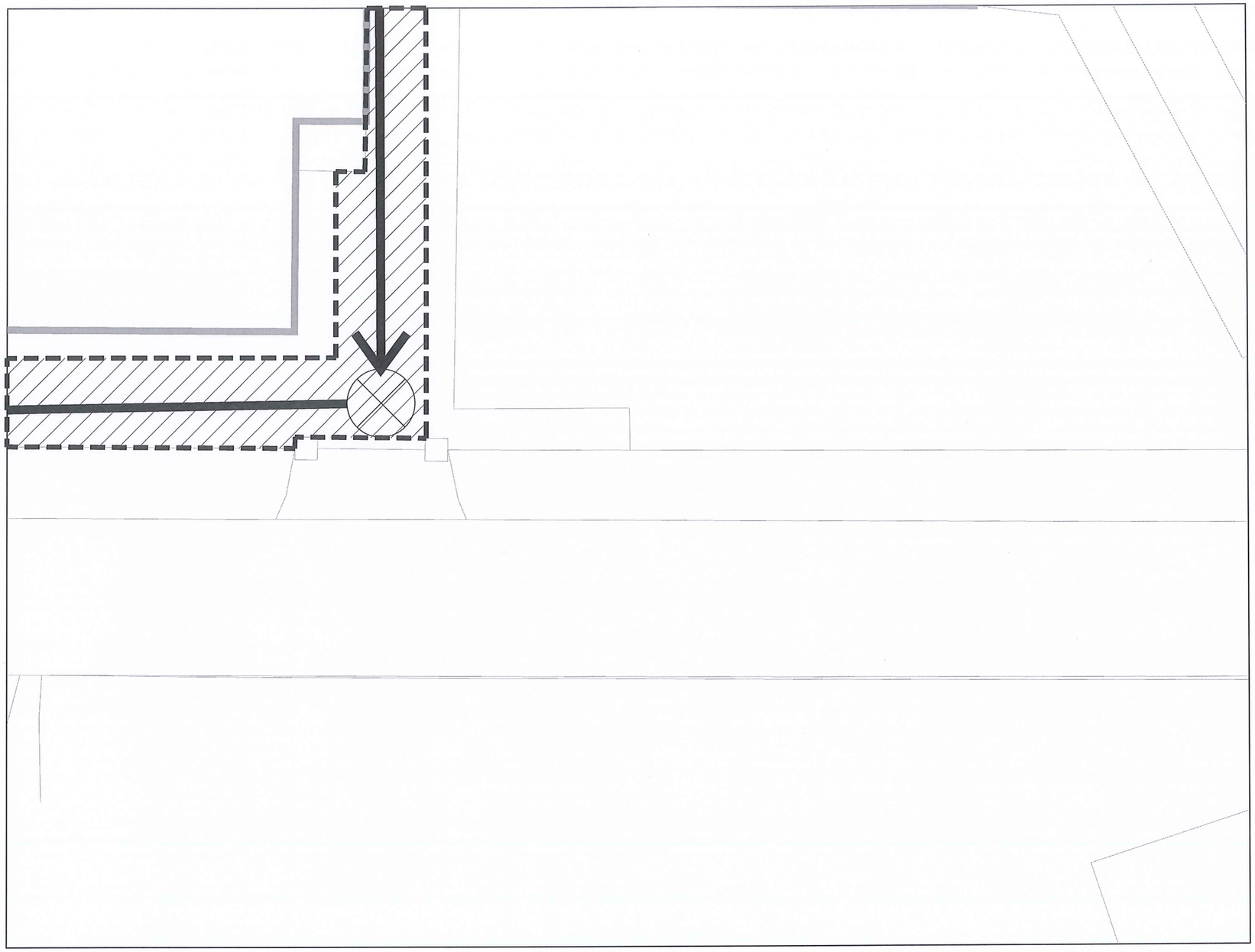

半阻隔式安全圍籬位置平面圖(03)

N

A3 Scale 1:200

索引圖

圖例說明

	施工範圍
	半阻隔式圍籬

註：
1. 半阻隔式圍籬採分段施工，圍籬配合施作範圍調整架設。
2. 涉道路挖掘區域應遵守「桃園市道路挖掘管理自治條例」。

鵬程
工程顧問有限公司
臺中市西屯區大墩二十街
116號七樓之1
電話:(04)2312-3156
傳真:(04)2312-0498

工程名稱

桃園工作站等3處
污水下水道接管工程

圖名

半阻隔式安全圍籬
位置平面圖(03)

圖號	PC-03
張號	20
比例	1 : 200
設計	施宣毅
繪圖	施宣毅
校對	陳宇柔
審核	彭成麒
版次	115/7/10

技師執業圖記

鵬程工程顧問有限公司 彭成麒 技師 第007377號

公司印鑑

備註

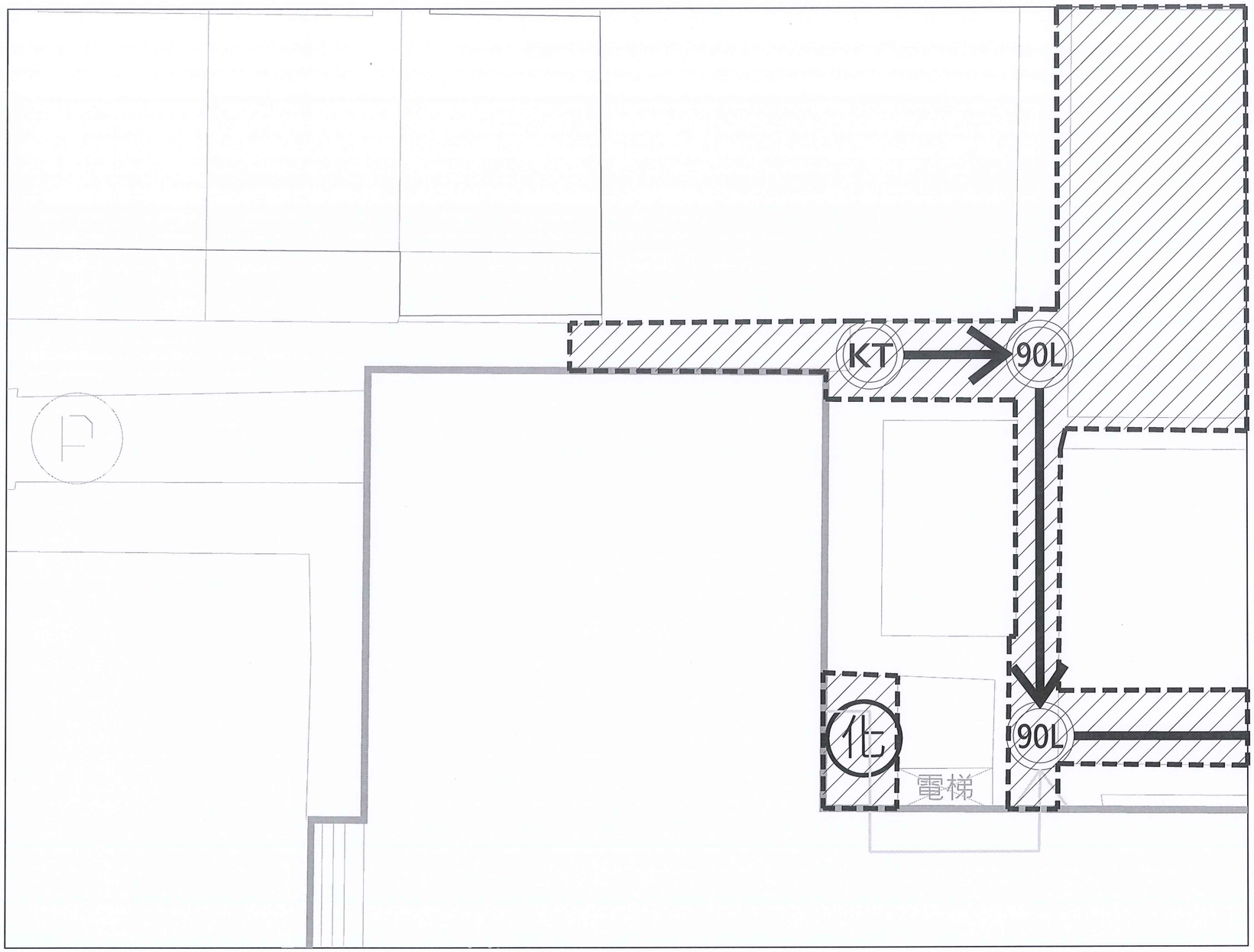

半阻隔式安全圍籬位置平面圖(04)

註：
1. 半阻隔式圍籬採分段施工，圍籬配合施作範圍調整架設。
2. 涉道路挖掘區域應遵守「桃園市道路挖掘管理自治條例」。

N

A3 Scale 1:200

索引圖

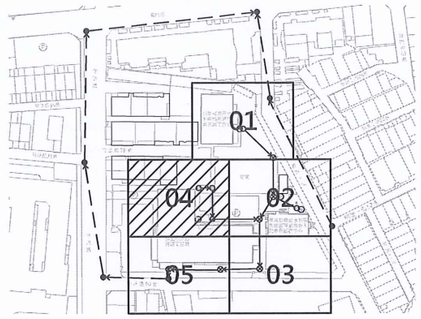

圖例說明

	施工範圍
	半阻隔式圍籬

鵬程
工程顧問有限公司
臺中市西屯區大墩二十街116號七樓之1
電話:(04)2312-3156
傳真:(04)2312-0498

工程名稱

桃園工作站等3處
污水下水道接管工程

圖名

半阻隔式安全圍籬位置平面圖(04)

圖號	PC-04
張號	21
比例	1 : 200
設計	施宣毅
繪圖	施宣毅
校對	陳宇柔
審核	彭成麒
版次	115/7/10

技師執業圖記

公司印鑑

備註

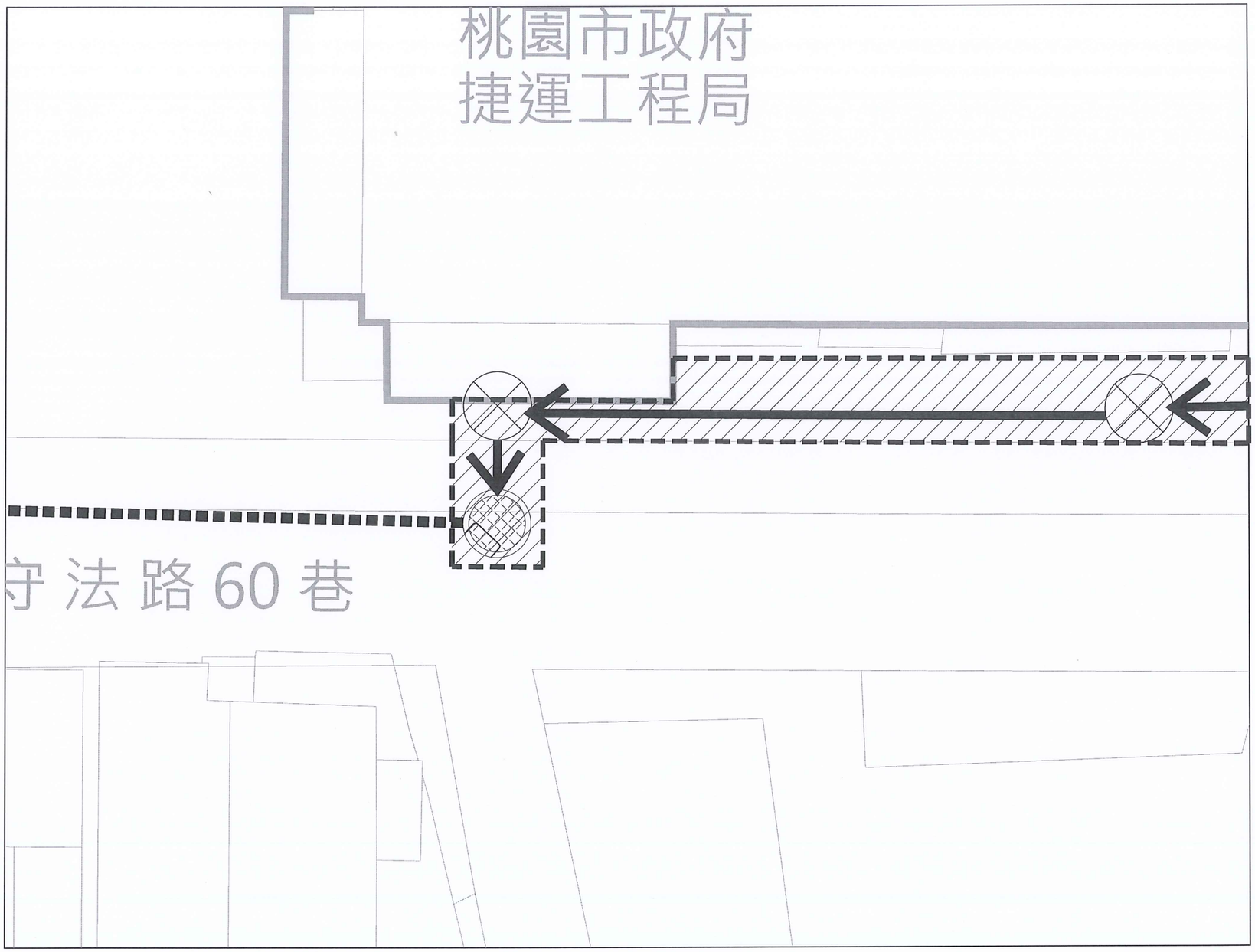

半阻隔式安全圍籬位置平面圖(05)

註：
1. 半阻隔式圍籬採分段施工，圍籬配合施作範圍調整架設。
2. 涉道路挖掘區域應遵守「桃園市道路挖掘管理自治條例」。

N

A3 Scale 1:200

索引圖

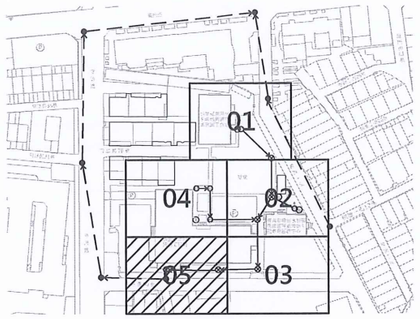

圖例說明

	施工範圍
	半阻隔式圍籬

鵬程
工程顧問有限公司
臺中市西屯區大墩二十街116號七樓之1
電話:(04)2312-3156
傳真:(04)2312-0498

工程名稱

桃園工作站等3處
污水下水道接管工程

圖名

半阻隔式安全圍籬位置平面圖(05)

圖號	PC-05
張號	22
比例	1 : 200
設計	施宣毅
繪圖	施宣毅
校對	陳宇柔
審核	彭成麒
版次	115/7/10

技師執業圖記

鵬程工程顧問有限公司 彭成麒 土木技師 登錄字第007377號

公司印鑑

備註

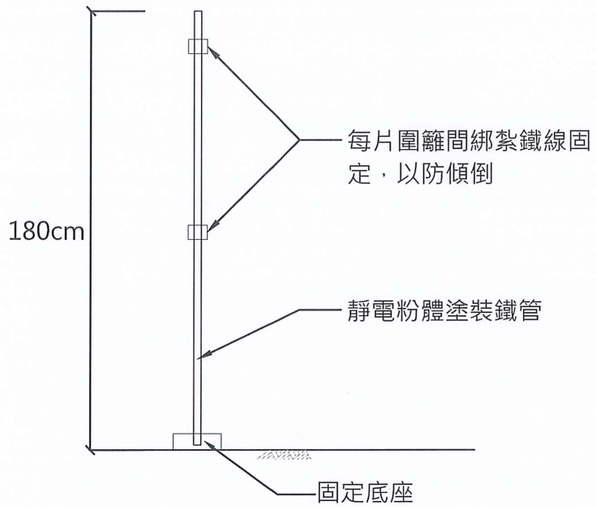

半阻隔式圍籬側視剖面圖

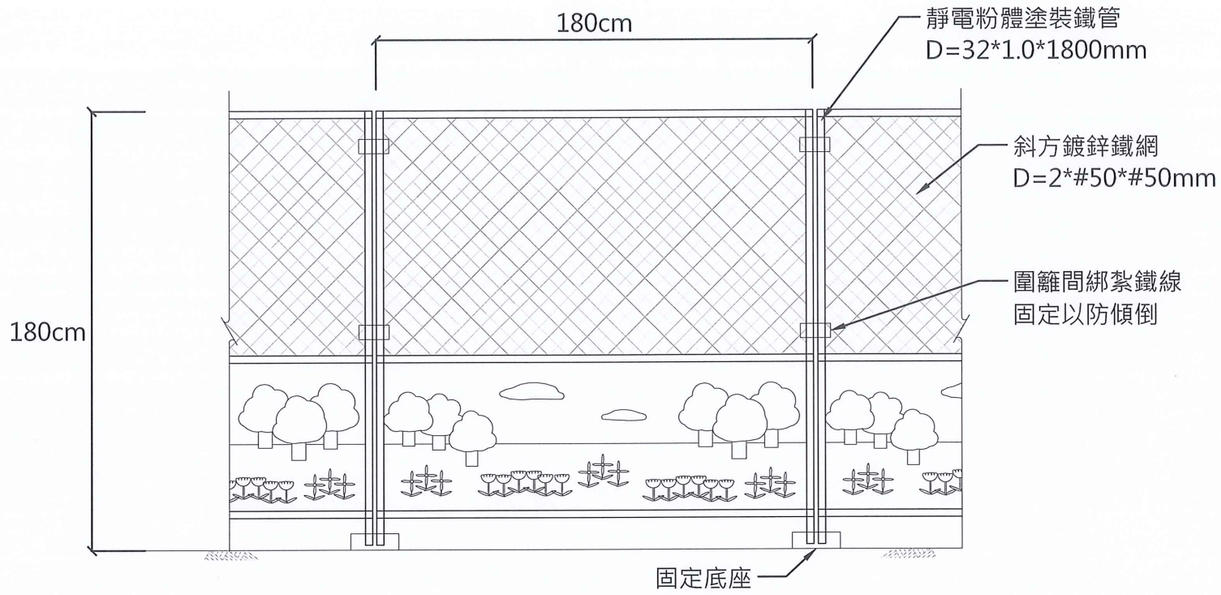

半阻隔式圍籬示意圖

說明：

1. 圍籬顏色、美化圖案、施工等依施工規範第01564章施工圍籬規定辦理。
2. 圍籬尺度除另有註明外皆以cm為單位。
3. 得以相同高度180cm不同型式之半阻隔式圍籬替代，但須先經由業主與設計監造單位同意後方可使用。
4. 圍籬上方須裝設夜間警示燈。
5. 平面圖說上標明圍籬上須加裝警示燈者，其裝置間格以1.8公尺為原則，並得視需要配合紅色定光燈串調整間距。
6. 工程施工廠商對於所有施工圍籬，出入口，分隔石及防撞桶等設施的穩定性，結構體整體性及安全性等均須負責。
7. 圍籬形式原則上路口部分採活動圍籬，路段上則採用固定圍籬。
8. 圍籬美化圖案及交通管制設施(交通錐、警示燈、拒馬等)之型式可由施工廠商視現實情況決定，惟必須經過業主的同意。

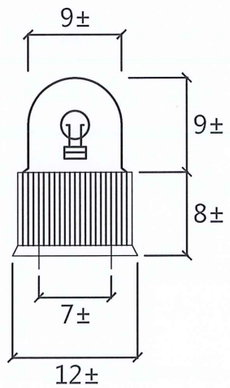

警示燈

鵬程
工程顧問有限公司
臺中市西屯區大墩二十街116號七樓之1
電話:(04)2312-3156
傳真:(04)2312-0498

工程名稱

桃園工作站等3處
污水下水道接管工程

圖名

半阻隔式安全圍籬示意圖

圖號	PC-06
張號	23
比例	N.T.S
設計	施宣毅
繪圖	施宣毅
校對	陳宇柔
審核	彭成麒
版次	115/7/10

技師執業圖記

公司印鑑

備註

120cm

75cm

工程主辦機關名稱（Title of the Agency）

工程名稱（Project Name）			
監造單位（Construction Supervisor）		設計單位（Designer）	
施工廠商（Contractor）		工程概要（Project Descriptions）	
施工期間（Duration）	民國○○年○○月○○日至○○年○○月○○日（DD/MM/YYYY ~ DD/MM/YYYY）		
工地主任或工地負責人（Site Manager）		電話（TEL）	
專任工程人員（Contractor's Professional Engineer）		電話（TEL）	
通報專線（Complaints & Suggestions）	全民督工專線及網址（Hot Line and Web Site）	0800-009-609 https ://www.pee.gov. tw	電子條碼區域
	政風單位（Government Ethics Department）		
契約經費及來源（Contract Price and Sources）	1.中央（The Central）:「○○○計畫」____（千元）（Unit:NT$ 1,000）		
	2.地方（The Local）:_____（千元）（Unit:NT$ 1,000）		
重要公告事項（Notice）	1.空氣污染防制費徵收管制編號（The Construction Project Air Pollution Control Fee Collection Control Serial Number）: 2.公害檢舉陳情專線（TheTelephone Number for Notifying Public Nuisances）: 3.年（Yr）_月（M）日（D）:		

工程告示牌

附註：

1.所有尺寸除另有註明者外，均以cm為單位。

2.告示牌

(1)漆綠色底、白色正楷字體、線條及框。

(2)"配合單位"欄由工地視實際情況填寫。

(3)工程竣工驗收後由承商自行拆除處理。

3.告示牌材質得採用鐵板或鋁板製等材質，惟對牌面之固定方式須另行處理。

4.告示牌及施工銘牌之相關規定，須依據行政院公共工程委員會最新公告之『工程告示牌及施工銘牌設置要點』辦理。

150cm

90cm

職業安全衛生告示牌

工程名稱：			
監造單位：			
承包廠商	公司：	電話：	
	工地負責人：	安全衛生管理人員：	
	值班人員：	本日出工人數：	
本日工作項目	應辦安全衛生事項	特別注意事項	
緊急事故聯絡電話	警察局：110　消防隊：119 勞動部職業安全衛生署　區職業安全衛生中心：(　　) 其他：	醫院：(　　) 台電　服務所(　　)	

職業安全衛生告示牌

附註：

1.本告示牌設置於工區範圍內員工明顯易見處。

2.材質為18mm合版加貼1.5mm厚PVC白色面板，尺度須為150cm× 90cm。

3.告示牌之外框為20mm藍色線條，內框及劃線為5mm 藍色線條；其餘部分之顏色為白色。

鵬程
工程顧問有限公司
臺中市西屯區大墩二十街116號七樓之1
電話:(04)2312-3156
傳真:(04)2312-0498

工程名稱

桃園工作站等3處
污水下水道接管工程

圖名

工程告示牌及職安告示牌標準圖

圖號	PC-07
張號	24
比例	N.T.S
設計	施宣毅
繪圖	施宣毅
校對	陳宇柔
審核	彭成麒
版次	115/7/10

技師執業圖記

公司印鑑

備註

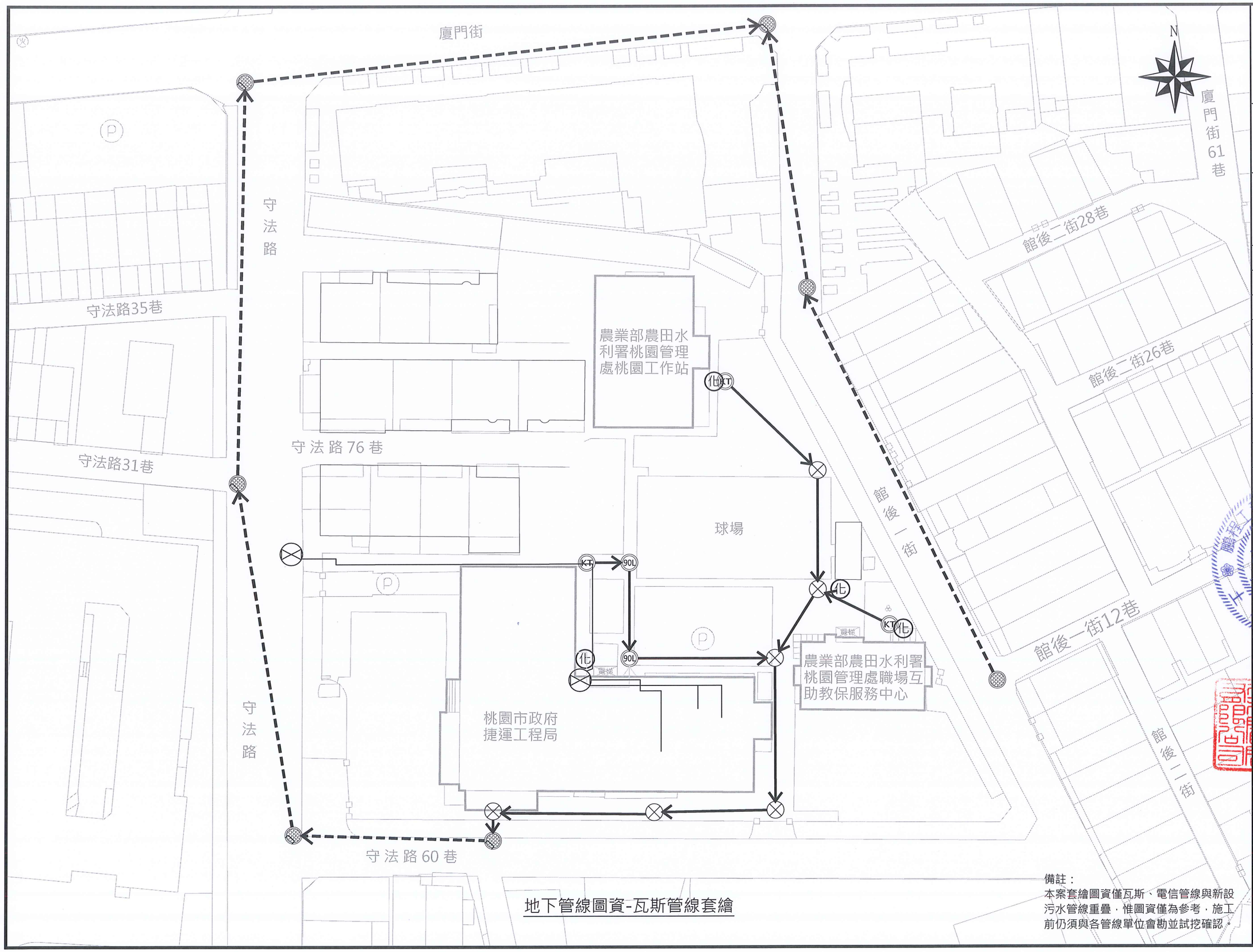

地下管線圖資-瓦斯管線套繪

備註：
本案套繪圖資僅瓦斯、電信管線與新設污水管線重疊，惟圖資僅為參考，施工前仍須與各管線單位會勘並試挖確認。

鵬程
工程顧問有限公司
臺中市西屯區大墩二十街116號七樓之1
電話:(04)2312-3156
傳真:(04)2312-0498

工程名稱
桃園工作站等3處污水下水道接管工程

圖名
地下管線圖資-瓦斯管線套繪

圖號	U-01
張號	25
比例	1 : 600
設計	施宣毅
繪圖	施宣毅
校對	陳宇柔
審核	彭成麒
版次	115/7/10

技師執業圖記

公司印鑑

備註

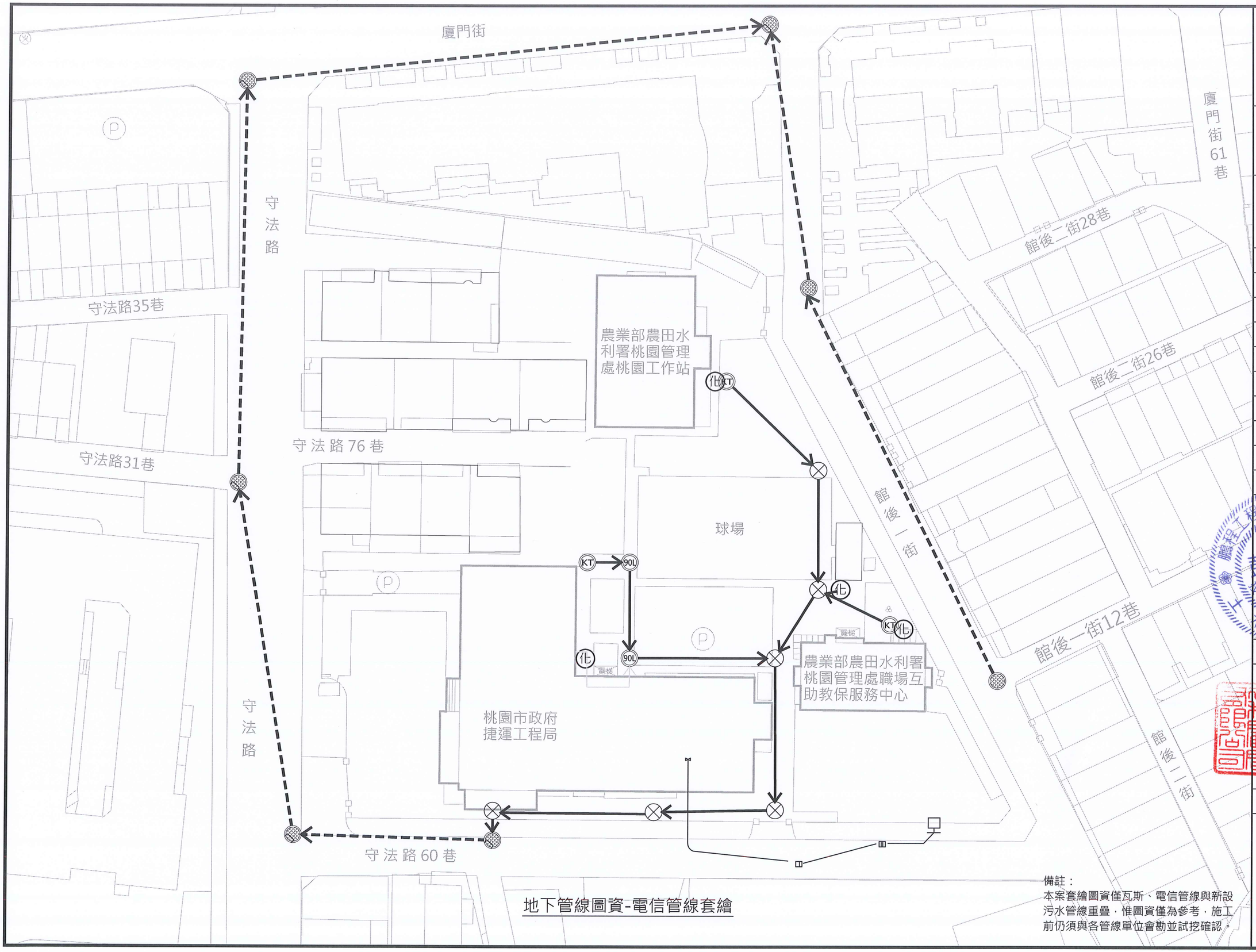

備註：
本案套繪圖資僅瓦斯、電信管線與新設污水管線重疊，惟圖資僅為參考，施工前仍須與各管線單位會勘並試挖確認。

鵬程
工程顧問有限公司
臺中市西屯區大墩二十街116號七樓之1
電話:(04)2312-3156
傳真:(04)2312-0498

工程名稱
桃園工作站等3處污水下水道接管工程

圖名
地下管線圖資-電信管線套繪

圖號	U-02
張號	26
比例	1 : 600
設計	施宣毅
繪圖	施宣毅
校對	陳宇柔
審核	彭成麒
版次	115/7/10

技師執業圖記

公司印鑑

備註

匯流井相關配合一覽表

項目	管 件 名 稱	接法示意圖	連接用戶管口徑及數量		立體配管圖
			80mm 雜排水管	100mm 糞 管	
1	單接糞管或側通匯流接頭 管件代號:HYS HYS-100x100-150 可接排水管數 1			1	
2	雙接存水彎防臭匯流接頭 管件代號:UTW UTW-100x80-150 可接排水管數 2		2		
3	單接糞管或側通單接存水彎防臭匯流接頭 管件代號: 45YS-UT 45YS-UT-100x100x80-150 可接排水管數 1		1	1	
4	單接存水彎防臭匯流接頭 管件代號:UT UT-100x80-150 可接排水管數 1		1		

項目	管 件 名 稱	接法示意圖	連接用戶管口徑及數量	立體配管圖
5	兩側合流匯流接頭 管件代號:WLS WLS-100-150	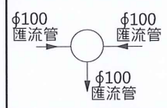	兩側 100mm匯流管銜接匯流至連接管	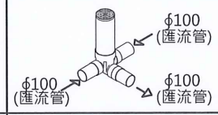
6	鑽孔接頭 管件代號:CUES CUES-100-300 (100mm配管接入300mm陰井壁)		100mm配管接入300mm陰井壁	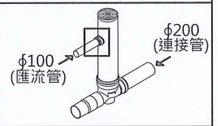
7	90彎管匯流接頭 管件代號:90L 90L-100-150		單側 100mm匯流管轉折匯流至連接管	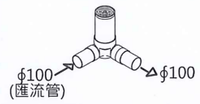
8	單側高差調整匯流接頭 管件代號:DR DR-100-150		單側 100mm匯流管高差調整銜接 至200mm連接管陰井	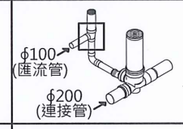
9	雙側高差調整匯流接頭 管件代號:DRW DRW-100-150		兩側 100mm匯流管高差調整銜接 至200mm連接管陰井	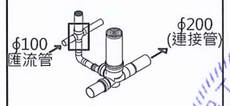
10	單接側通匯流接頭 管件代號:90Y 90Y-100-150		單側 100mm匯流管銜接匯流至連接管	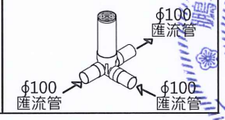

匯流接頭代號說明：

HYS-100x100-150

- 清除立管口徑
- 匯流側管口徑(100為糞管，其他為雜排水)
- 匯流管口徑
- 匯流接頭配管模式

備註：

1.住戶端二支雜排水出水口相距1公尺以內採一組” ITW匯流井施作;出水口相距距超過1公尺者,採二組"UT"匯流井施作。

2.住戶端糞管及雜排水出水口相距0.5公尺以內採一組” 45YS-UT 匯流井施作;出水口相距超過0.5公尺者,採一組” HYS"接法及一組” UT"匯流井施作。

3.DR(DRWW)設置原則應依住户實際出水口位置就近設置,若施作空間不足及遭遭遇相關地下管線障礙,經工程司同意後,得改採匯流接頭(WLS)或90” 彎管匯流接頭(90L)施作,不另計價。

鵬程
工程顧問有限公司
臺中市西屯區大墩二十街116號七樓之1
電話:(04)2312-3156
傳真:(04)2312-0498

工程名稱

桃園工作站等3處
污水下水道接管工程

圖名

匯流井相關配合一覽表

圖號	STD-01
張號	25
比例	N.T.S
設計	施宣毅
繪圖	施宣毅
校對	陳宇柔
審核	彭成麒
版次	115/7/10

技師執業圖記

公司印鑑

備註

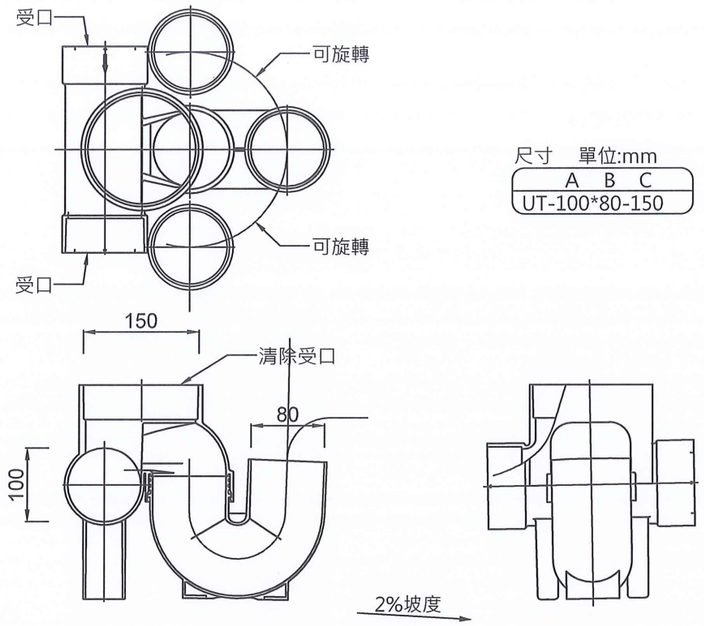

尺寸　單位:mm

A	B	C
UT-100*80-150		

單存水彎匯流井　代號：UT

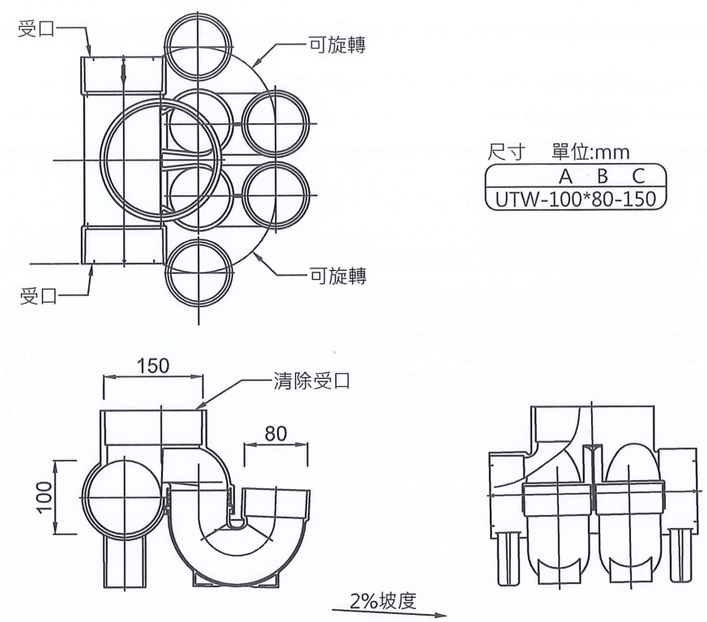

尺寸　單位:mm

A	B	C
UTW-100*80-150		

雙存水彎匯流井　代號：UTW

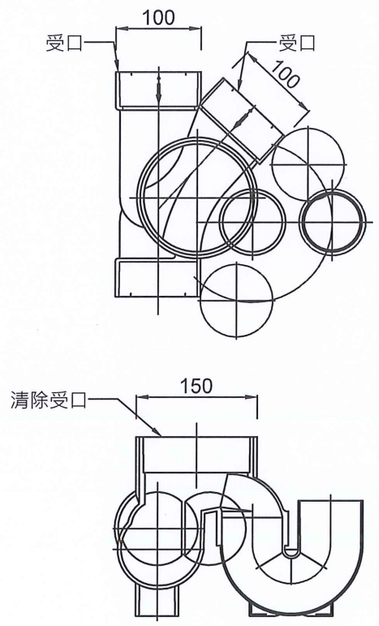

尺寸　單位:mm

A	B	C
45YS-UT-100*100*80-150		

雙接糞管及存水彎側通匯流井　代號：45YS-UT

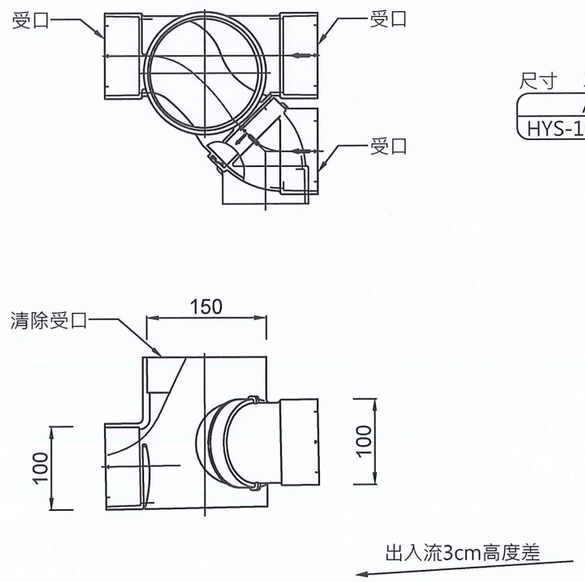

尺寸　單位:mm

A	B	C
HYS-100*100-150		

單接糞管側通匯流井　代號：HYS

匯流接頭構造標準示意圖(一)

Scale : N.T.S　　Unit : mm

備註：
1.A、B、C所指為標稱管徑。
2.受口：可銜接插入符合CNS1298之PVC B級管,相對管徑之承口。
3.圖示僅供參考，施工廠商須先提送相關圖說，經工程司核可後，方可使用。
但其坡度、出入流高度差等功能仍須符合本圖說之要求。

鵬程
工程顧問有限公司
臺中市西屯區大墩二十街116號七樓之1
電話:(04)2312-3156
傳真:(04)2312-0498

工程名稱

桃園工作站等3處
污水下水道接管工程

圖名

匯流接頭構造標準示意圖(一)

圖號	STD-02
張號	26
比例	N.T.S
設計	施宣毅
繪圖	施宣毅
校對	陳宇柔
審核	彭成麒
版次	115/7/10

技師執業圖記

公司印鑑

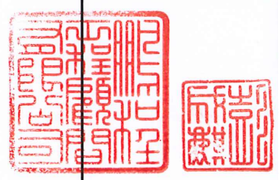

備註

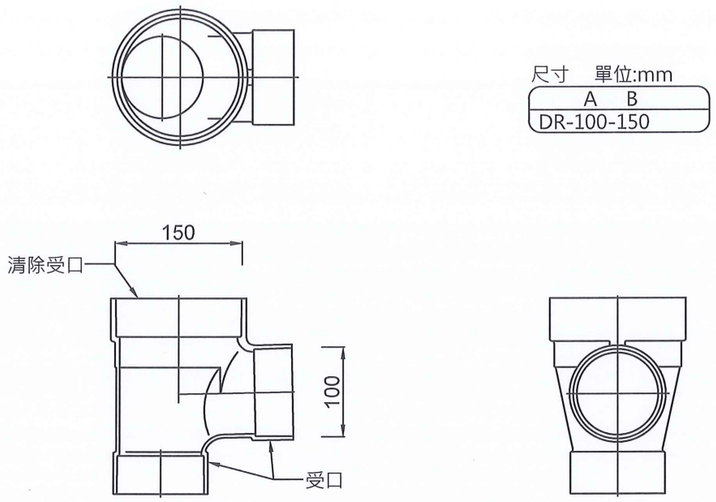

尺寸　單位:mm

A	B
DR-100-150	

單側跌落匯流井　代號 : DR

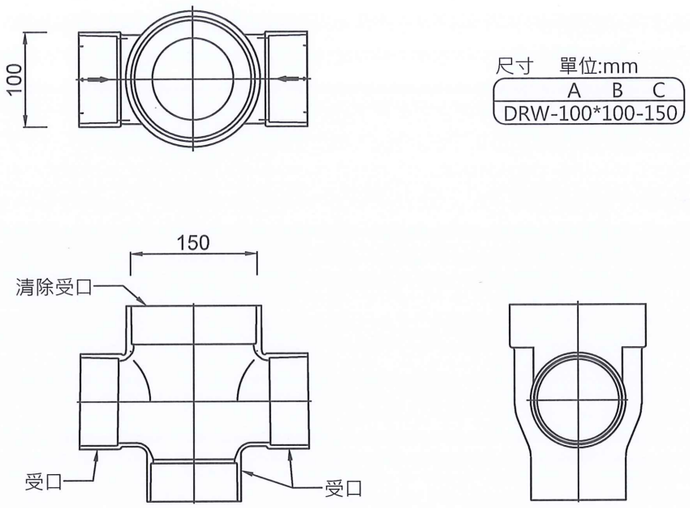

尺寸　單位:mm

A	B	C
DRW-100*100-150		

雙側跌落匯流井　代號 : DRW

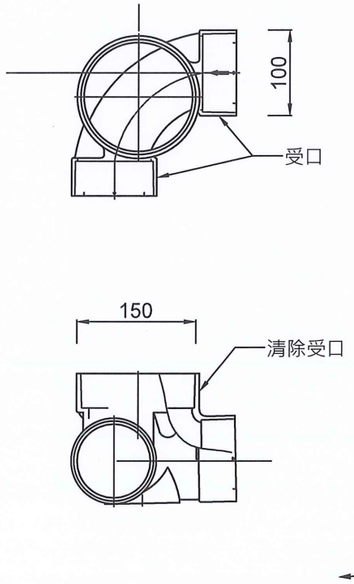

尺寸　單位:mm

A	B
90L-100-150	

90°彎管匯流井　代號 : 90L

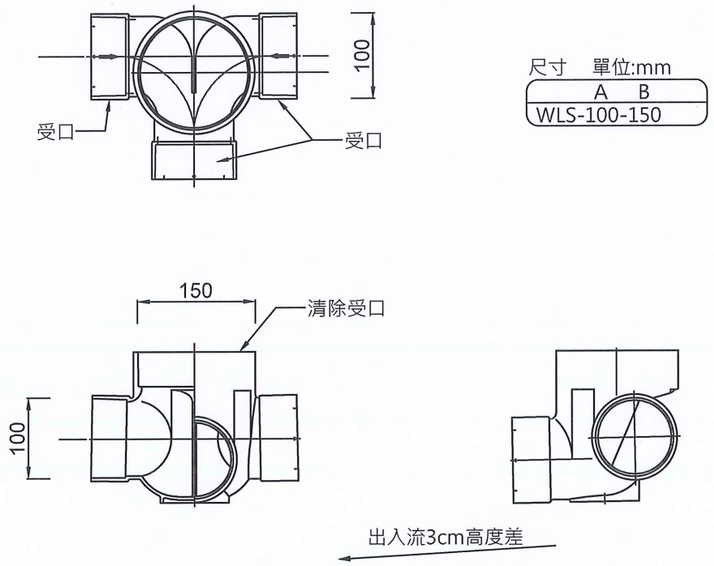

尺寸　單位:mm

A	B
WLS-100-150	

兩側合流匯流井　代號 : WLS

匯流接頭構造標準示意圖(二)

Scale : N.T.S　　Unit : mm

備註：
1.A、B、C所指為標稱管徑。
2.受口：可銜接插入符合CNS1298之PVC B級管,相對管徑之承口。
3.圖示僅供參考，施工廠商須先提送相關圖說，經工程司核可後，方可使用。
但其坡度、出入流高度差等功能仍須符合本圖說之要求。

鵬程
工程顧問有限公司
臺中市西屯區大墩二十街
116號七樓之1
電話:(04)2312-3156
傳真:(04)2312-0498

工程名稱

桃園工作站等3處
污水下水道接管工程

圖名

匯流接頭構造標準示意圖(二)

圖號	STD-03
張號	27
比例	N.T.S
設計	施宣毅
繪圖	施宣毅
校對	陳宇柔
審核	彭成麒
版次	115/7/10

技師執業圖記

鵬程工程顧問有限公司 彭成麒 土木技師 技字第007377號

公司印鑑

備註

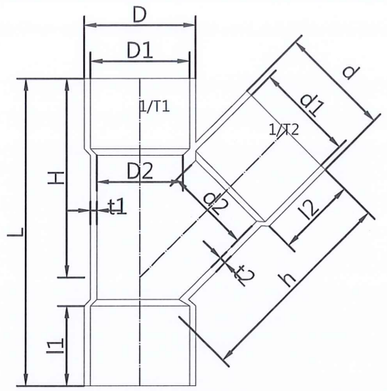

管 徑	D1	D2	D	l1	H	t1	1/T1	d1	d	l2	h	t2	1/T2	L
50X50	60.8	52	70	65	136	4.5	1/37	60.8	70	63	142	4.5	1/37	220
80X80	89.8	78	100	72	180	6.0	1/43	89.8	100	72	188	6.0	1/43	280
100X100	115.0	100	129	92	230	7.5	1/44	115.0	129	92	240	7.5	1/44	355
150X150	166.4	148	183	132	330	9.0	1/46	164.4	183	132	340	9.0	1/46	503
150X100	166.4	148	183	132	294	9.0	1/46	115.0	129	92	274	7.5	1/44	435
150X80	166.5	148	183	140	282	9.0	1/46	89.8	101	72	240	6.0	1/43	412
200X200	217.8	196	237	172	446	10.5	1/48	217.8	237	172	433	10.5	1/48	690
200X150	217.8	196	237	172	400	10.5	1/48	166.5	183	140	394	8.5	1/46	600
200X100	217.8	196	237	172	362	10.5	1/48	115.0	129	92	316	7.5	1/44	520
250X150	269.2	258	293	625	450	13.0	1/50	166.4	183	140	430	9.0	1/46	625

1 Y型接頭
Scale: N.T.S Unit:mm

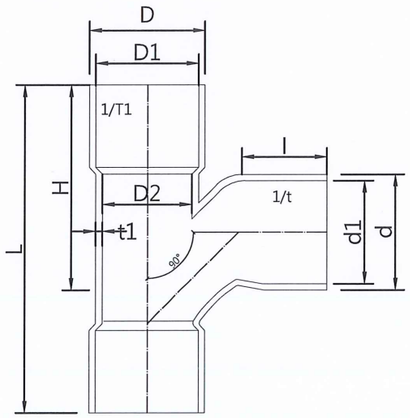

管 徑	D	D1	1/T1	L	T	H	d	d1	1/t	l	T
50X50	70	60.0 ±0.3	1/37	65	5.0±0.5	215	70.0	60.0 ±0.3	1/37	65	5.0±0.5
80X50	100	89.5 ±0.3	1/43	75	6.0±0.6	245	70.0	60.0 ±0.3	1/37	65	5.0±0.5
100X50	129	114.7 ±0.5	1/44	92	7.5±0.6	283	70.0	60.0 ±0.3	1/37	65	5.0±0.5
100X100	129	114.7 ±0.5	1/43	92	7.5±0.6	283	129.0	114.7 ±0.5	1/44	92	7.5±0.6
150X100	183	165.75±0.5	1/46	132	9.0±0.8	420	129.0	114.7 ±0.5	1/44	92	7.5±0.6
150X150	183	165.75±0.5	1/46	132	9.0±0.8	478	183.0	165.75±0.5	1/46	135	9.0±0.8
200X150	237	217.4 ±0.6	1/48	176	10.5±1.0	550	183.0	165.75±0.5	1/46	135	9.0±0.8
200X200	237	217.4 ±0.6	1/48	176	10.5±1.0	615	237.0	217.4 ±0.6	1/48	176	10.5±1.0

4 順T接頭
Scale: N.T.S Unit:mm

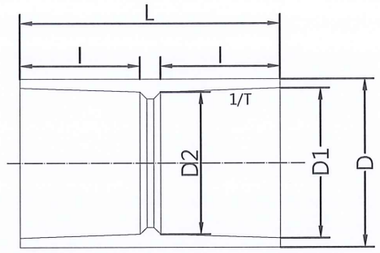

管徑	D	D1	D2	l	1/T1	L
50	70	60.8	55	63	1/37	133
80	101	89.8	78	72	1/43	152
100	129	115.0	109	92	1/44	200
150	183	166.4	156	140	1/46	300
200	237	217.8	205	172	1/48	360
250	292	269.2	258	185	1/50	400

2 同徑接頭
Scale: N.T.S Unit:mm

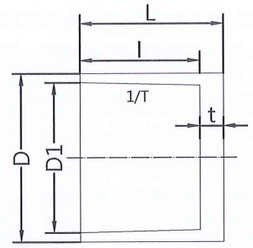

管徑	D	D1	l	1/T1	L	t
50	70	60.8	63	1/37	68	5
80	101	89.8	72	1/43	110	6
100	129	115.0	92	1/44	110	7.5
150	185	166.5	140	1/46	180	9
200	237	217.8	172	1/47	250	10.5

3 塞頭
Scale: N.T.S Unit:mm

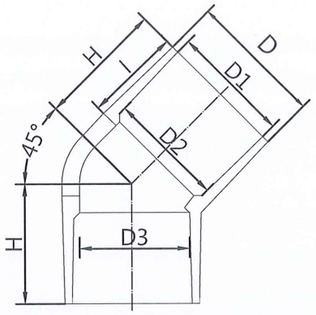

管徑	D	D1	D2	D3	t	l	1/T1	L
50	70	60.8	57.4	52	5.0	63	1/37	80
80	101	89.8	86.5	78	6.0	72	1/43	95
100	129	115.0	110.8	100	7.5	92	1/44	121
150	183	166.4	160.5	148	9.0	136	1/46	172
200	237	217.8	210.6	196	10.5	172	1/48	230
250	292	269.2	261.8	258	13.0	185	1/50	250

5 45° L型接頭
Scale: N.T.S Unit:mm

註1：D及d之容許差為±2.5%
註2：H之容許差為 +5mm -1mm
註3：L之容許差為 +10mm -5mm
註4：l之容許差為 +10mm -5mm

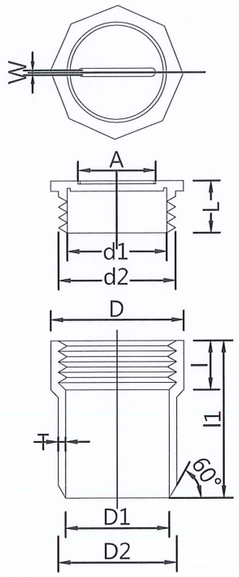

管徑	D	D2	T	螺牙部份		d1	D	L	l	t	A	W	l1
				d(ø)	螺牙數								
50	60	51	4.5	59.6	6	49	70	25	25	5	30	4.5	90
80	89	78	5.5	87.8	5	71	100	38	38	8	50	4.5	120
100	114	100	7.0	113.0	4	96	128	50	47	10	75	4.5	150
150	165	148	8.5	163.8	4	147	182	50	47	10	126	10.0	190
200	216	196	10.0	214.6	3	193	232	55	50	10	162	10.0	240

6 清除孔蓋及短管
Scale: N.T.S Unit:mm

附註：
1. 本圖尺度以公釐為單位。
2. 本工程200mm×150mm與200mm×200mmY型或順T接頭及45°彎頭可採手工製品。

鵬程
工程顧問有限公司
臺中市西屯區大墩二十街116號七樓之1
電話:(04)2312-3156
傳真:(04)2312-0498

工程名稱
桃園工作站等3處污水下水道接管工程

圖名
塑膠管各種零件接頭詳圖

圖號	STD-04
張號	28
比例	N.T.S
設計	施宣毅
繪圖	施宣毅
校對	陳宇柔
審核	彭成麒
版次	115/7/10

技師執業圖記

公司印鑑

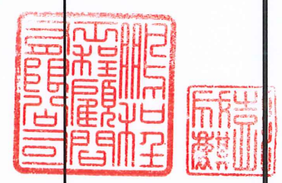

備註

連接井相關配合一覽表

項目	管件名稱	接法示意圖	立體配管圖
1	中間連接管陰井(I型) 代號:WR-ST WR-ST-200-300		
2	單接側通連接管陰井(T型) 代號:WR-90Y WR-90Y-200-300		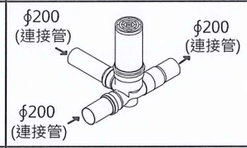
3	雙接兩側通連接管陰井(X型) 代號:WR-90WY WR-90WY-200-300		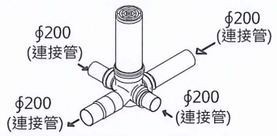
4	起點用連接管陰井(O型) 代號:WR-KT WR-KT-200-300		
5	90彎管連接管陰井(L型) 代號:WR-90L WR-90L-200-300		
6	兩側合流連接管陰井(Y型) 代號:WR-WLS WR-WLS-200-300		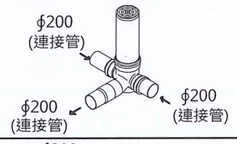
7	30彎管連接管陰井(V型) 代號:WR-30L WR-30L-200-300		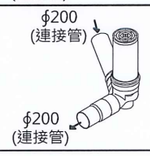

項目	管件名稱	接法示意圖	立體配管圖
8	單側高差調整連接管陰井(J型) 代號:WR-DR WR-DR-200-300		

連接管陰井代號說明：

WR-30L-200-300

- 陰井立管口徑
- 連接管口徑
- 連接管陰井配管模式
- 連接管陰井

鵬程
工程顧問有限公司
臺中市西屯區大墩二十街116號七樓之1
電話:(04)2312-3156
傳真:(04)2312-0498

工程名稱

桃園工作站等3處
污水下水道接管工程

圖名

連接井相關配合一覽表

圖號	STD-05
張號	29
比例	N.T.S
設計	施宣毅
繪圖	施宣毅
校對	陳宇柔
審核	彭成麒
版次	115/7/10

技師執業圖記

公司印鑑

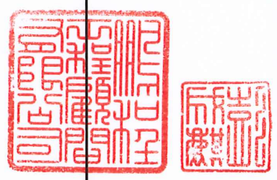

備註

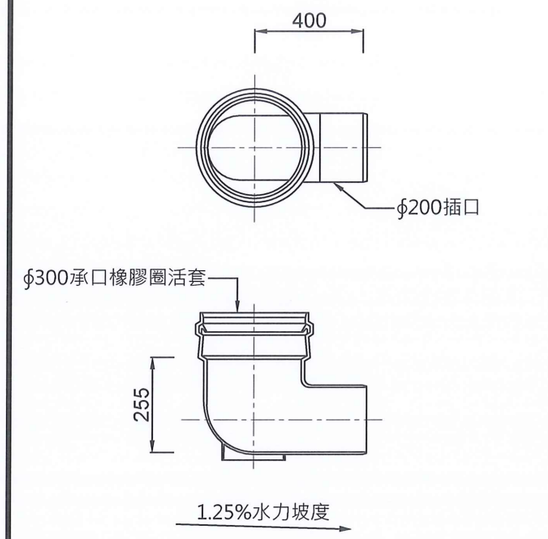

起點連接井　代號 : KT

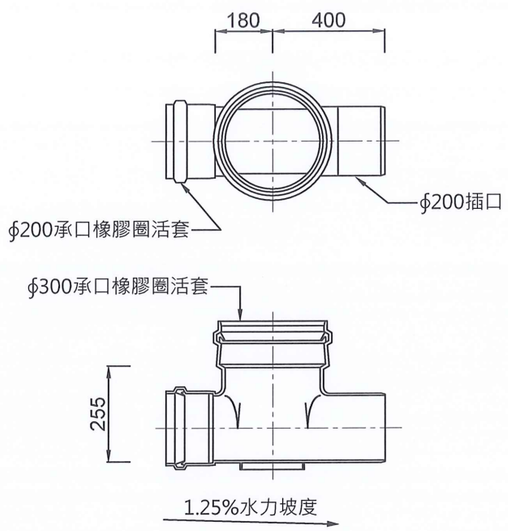

直型連接井　代號 : ST

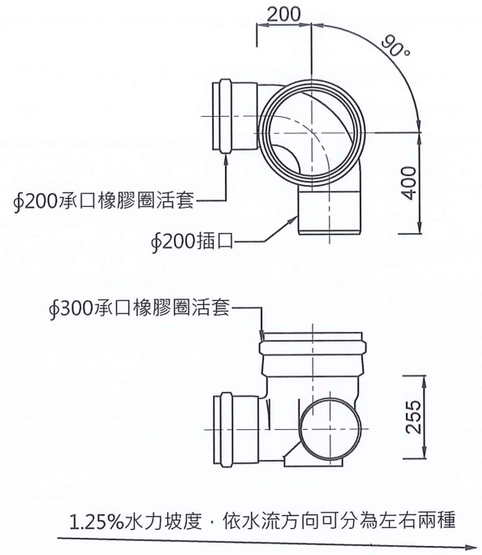

90°彎管連接井　代號 : 90L

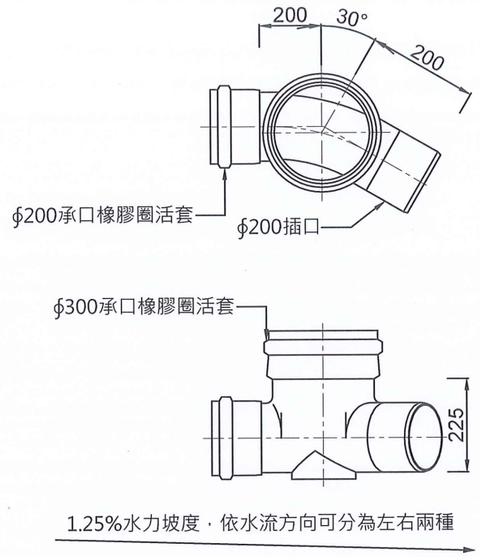

30°彎管連接井　代號 : 30L

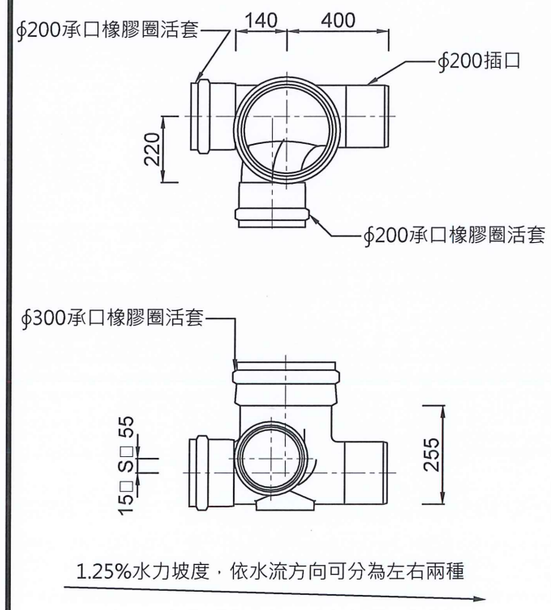

單接側通連接井　代號 : 90Y

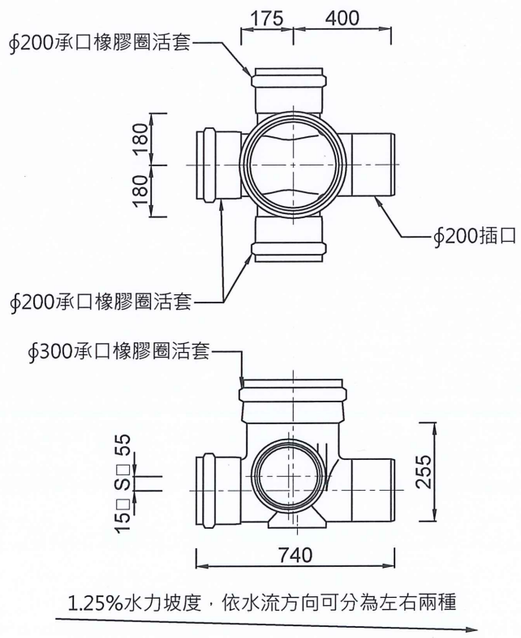

雙接側通連接井　代號 : 90WY

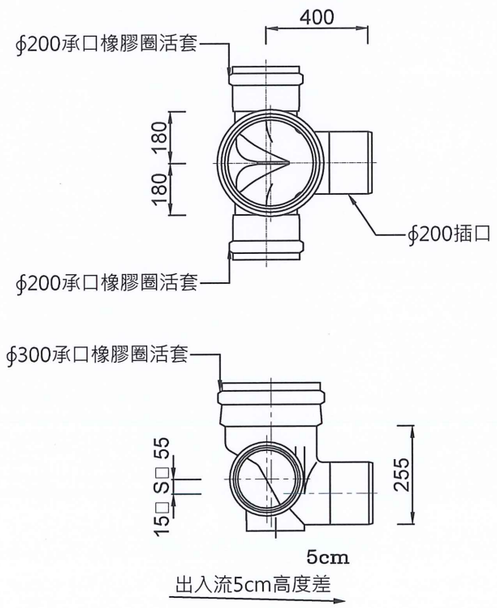

兩側合流連接井　代號 : WLS

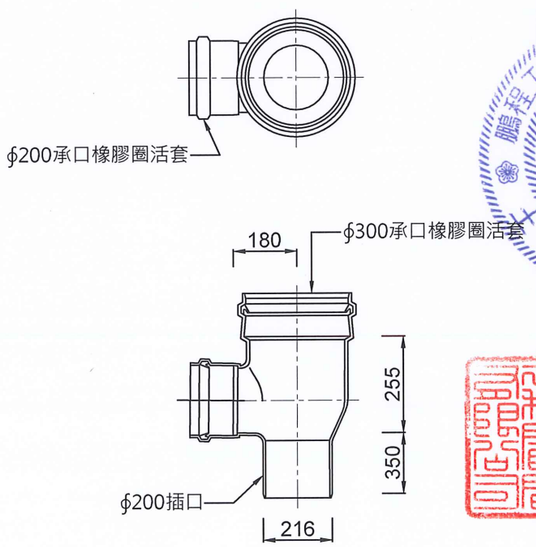

單側跌落連接井　代號 : DR

直管式連接井構造標準示意圖

Scale : N.T.S　　Unit : mm

備註：
1.圖示僅供參考，施工廠商須先提送相關圖說，經工程司核可後，方可使用，惟未來施作各管件需緊密接合。

鵬程
工程顧問有限公司
臺中市西屯區大墩二十街116號七樓之1
電話:(04)2312-3156
傳真:(04)2312-0498

工程名稱
桃園工作站等3處污水下水道接管工程

圖名
直管式連接井構造標準示意圖

圖號	STD-06
張號	30
比例	N.T.S
設計	施宣毅
繪圖	施宣毅
校對	陳宇柔
審核	彭成麒
版次	115/7/10

技師執業圖記

公司印鑑

備註

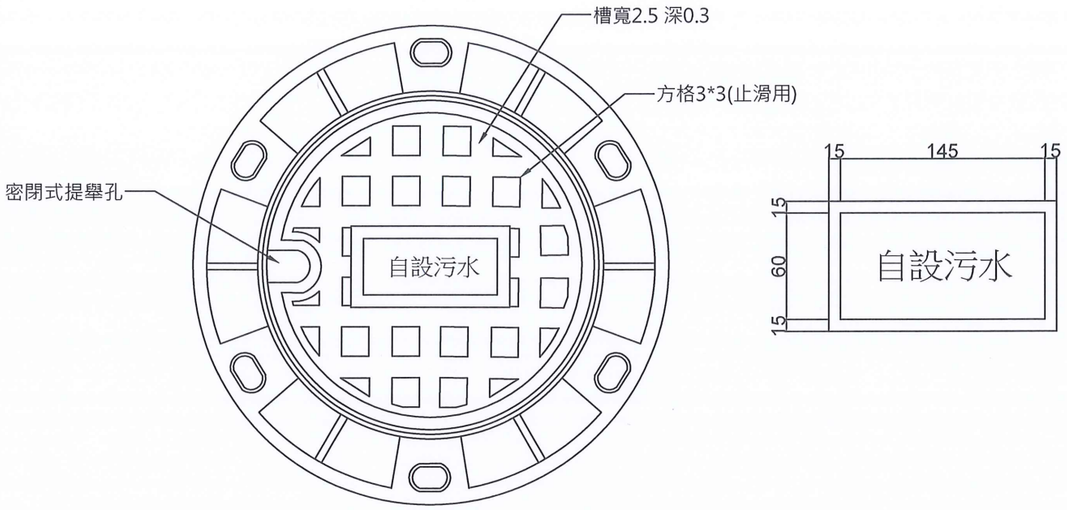

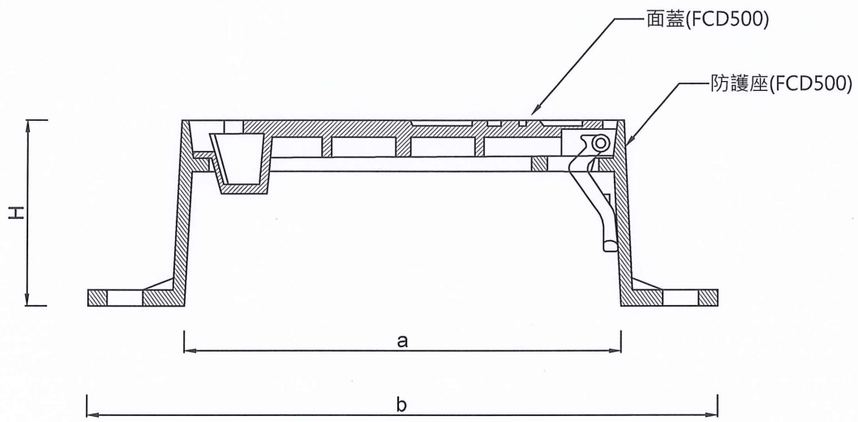

鑄鐵蓋示意圖

Scale : N.T.S　Unit : mm

標稱管徑	a	b	H
300	345±1.6	525±1.6	150±1.5

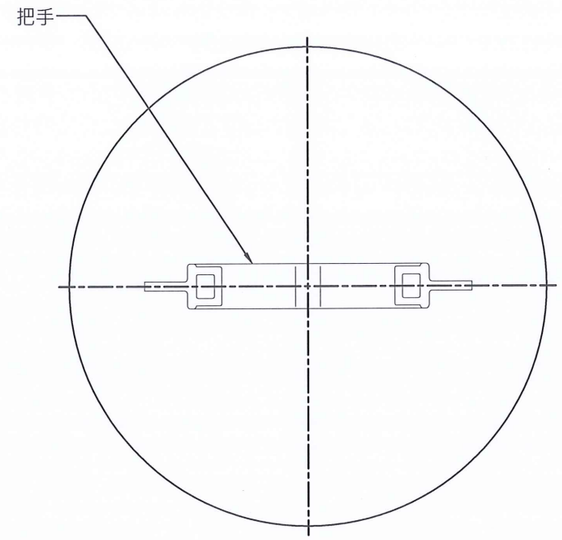

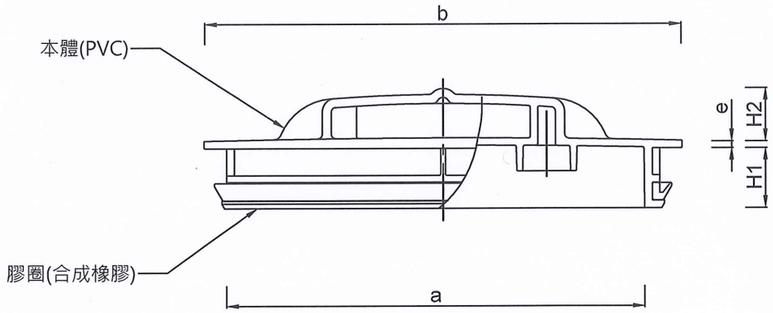

密閉內蓋示意圖

Scale : N.T.S　Unit : mm

標稱管徑	a	b	e	H1	H2
300	270±3	315	4	25	40

備註：
1.所有尺寸除特別註明者外，均以mm為單位。
2.確保接合後，Ø300mm連接井鑄鐵蓋不致因車輾造成翹起、彈脫或噪音等現象。若具防彈跳功能，則不需加裝不鏽鋼鍊條。
3.框蓋圖示僅供參考，最終圖樣依甲方選用之圖樣製作。

鵬程
工程顧問有限公司
臺中市西屯區大墩二十街116號七樓之1
電話:(04)2312-3156
傳真:(04)2312-0498

工程名稱

桃園工作站等3處
污水下水道接管工程

圖名
直管式連接井鑄鐵框蓋、密閉內蓋示意圖

圖號	STD-07
張號	31
比例	N.T.S
設計	施宣毅
繪圖	施宣毅
校對	陳宇柔
審核	彭成麒
版次	115/7/10

技師執業圖記

公司印鑑

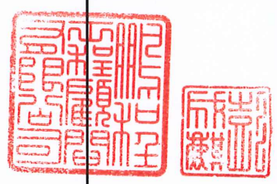

備註

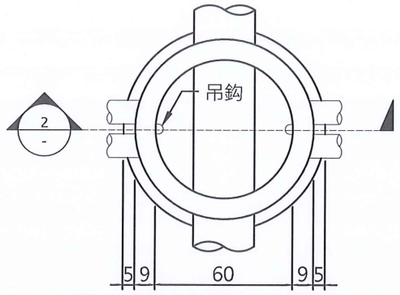

1 預鑄陰井平面圖
Scale: N.T.S Unit:cm

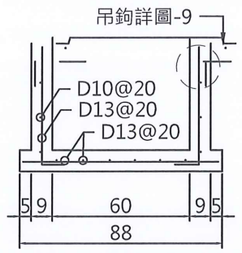

4 剖面圖
Scale: N.T.S Unit:cm

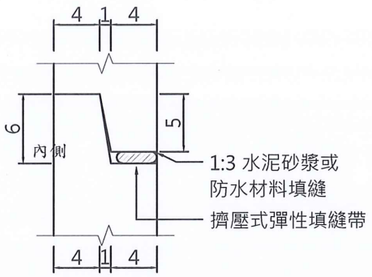

8 接頭詳圖
Scale: N.T.S Unit:cm

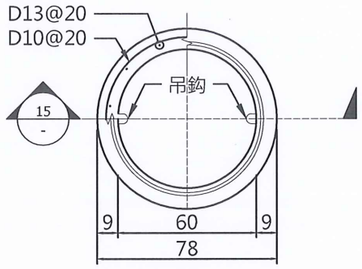

12 預鑄陰井短管平面圖
Scale: N.T.S Unit:cm

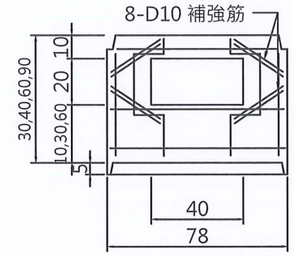

14 陰井短管開口配筋圖
Scale: N.T.S Unit:cm

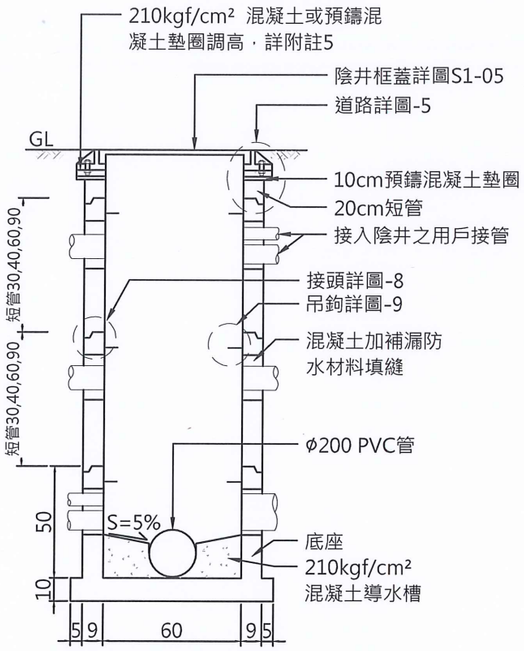

2 剖面圖(後巷段)
Scale: N.T.S Unit:cm

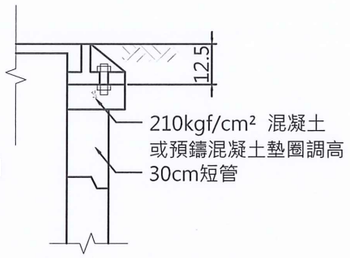

5 剖面圖(道路段)
Scale: N.T.S Unit:cm

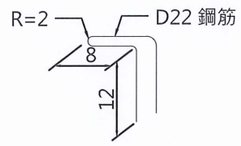

9 吊鈎詳圖
Scale: N.T.S Unit:cm

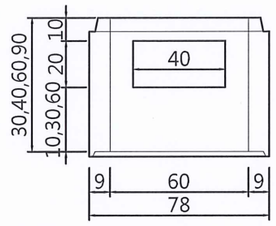

13 陰井短管開口詳圖
Scale: N.T.S Unit:cm

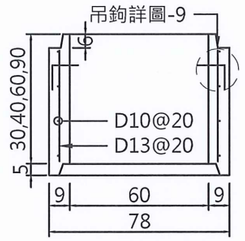

15 預鑄陰井短管剖面圖
Scale: N.T.S Unit:cm

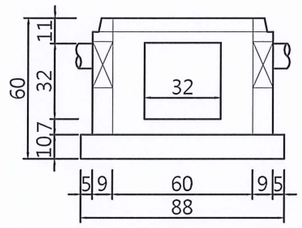

6 陰井底座開口詳圖一
Scale: N.T.S Unit:cm

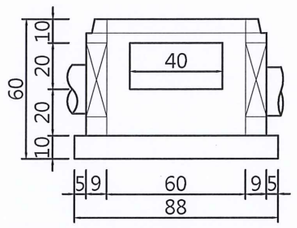

10 陰井底座開口詳圖 二
Scale: N.T.S Unit:cm

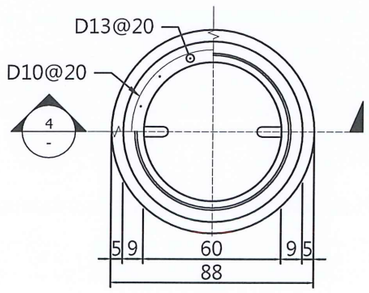

3 預鑄陰井底座平面圖
Scale: N.T.S Unit:cm

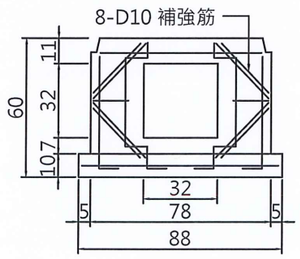

7 陰井底座開口配筋 圖一
Scale: N.T.S Unit:cm

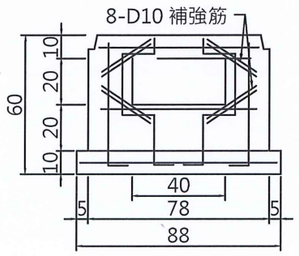

11 陰井底座開口配筋 圖二
Scale: N.T.S Unit:cm

附註：

1. 除特別註明者外，單位均為公分。
2. 除特別註明者外，混凝土抗壓強度依出貨時之強度須 210 kgf/cm² 以上。
3. 陰井底座及短管應於外表標明製造廠商名稱及製造年月。
4. 陰井底座及短管之開口部分，在不影響結構安全下，得依現場需求調整形狀及尺度。
5. RC陰井最上方須設置20cm短管及10cm預鑄混凝土墊圈，調高層總厚度<10cm時，直接以 210 kgf/cm² 混凝土進行調高；調高層總厚度≥10cm 時，則先墊以10cm高之預鑄混凝土墊圈後，小於10cm部分再以 210 kgf/cm² 混凝土進行調高； 預鑄混凝土墊圈須事先預留框座固定螺栓孔位，以做為框座固定於短管之使用。
6. 防腐蝕處理詳施工規範02533章污水管管材及第02535章下水道用戶接管附屬設施。

鵬程
工程顧問有限公司
臺中市西屯區大墩二十街
116號七樓之1
電話:(04)2312-3156
傳真:(04)2312-0498

工程名稱

桃園工作站等3處
污水下水道接管工程

圖名

預鑄混凝土陰井底座及短管詳圖

圖號	STD-08
張號	32
比例	N.T.S
設計	施宣毅
繪圖	施宣毅
校對	陳宇柔
審核	彭成麒
版次	115/7/10

技師執業圖記

公司印鑑

備註

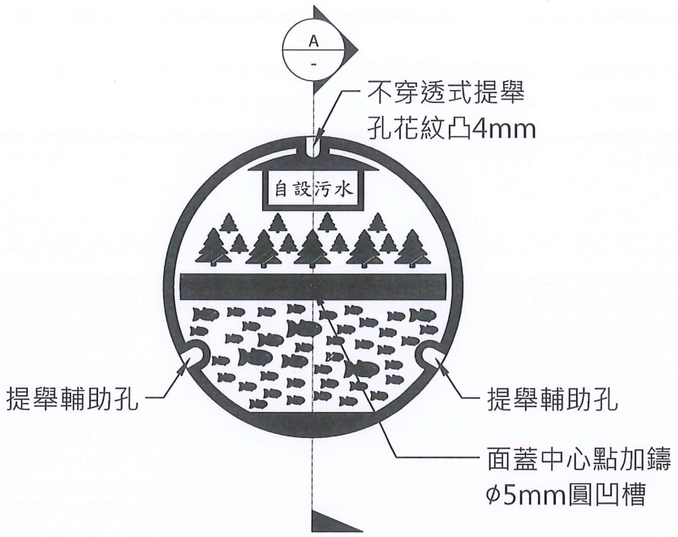

框蓋平面示意圖

標誌示意圖

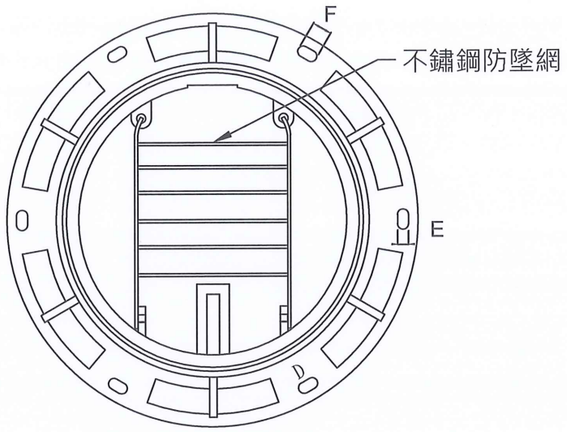

框座平面圖

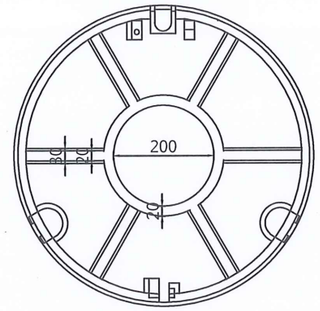

蓋背面圖

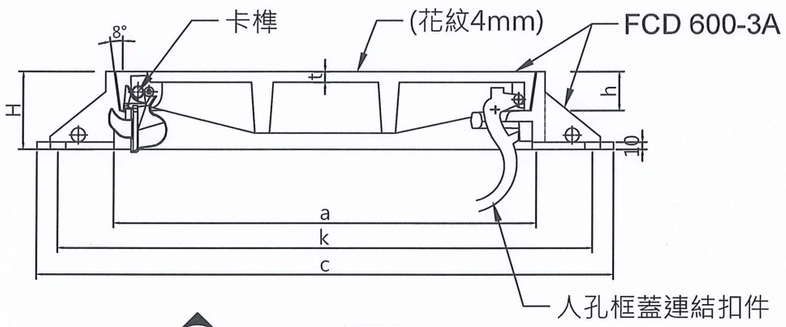

A-A 剖面圖
Scale: N.T.S Unit:--

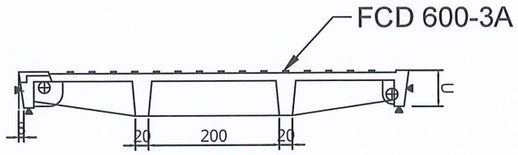

蓋剖面圖

人孔框蓋尺寸表 單位:mm

標稱內徑	a	c	H	k	E	F	h	t
600	600±1.5	820±1.5	110±1.0	760±1.5	22±1.6	40±1.8	55±1.0	15±1.0以上

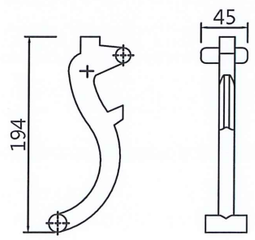

人孔框蓋連結扣件示意圖

卡榫示意圖

備註：

1. 所有尺寸除特別註明者外，均以mm為單位。
2. 本圖蓋及蓋座之型式及尺寸除下述特別說明者外，其餘僅供參考，唯尺寸不得小於設計圖上所計尺寸，乙方於施工前，須依施工說明書規定，提送相關資料，其功能及檢驗須符合合約規定。
   (1)蓋及蓋座之接觸面應以車床及切削加工機等機械車"刨"平，使確實吻合，且開閉容易，各個體之外緣亦應倒角，避免傷人，並人孔框蓋座加工斜度至少為8度。
   (2)外蓋正面蓋徽之樣式、尺寸、標誌須依主辦單位之規格製作，以利判讀。
   (3)人孔蓋座高度依CNS15536章規定製作，底部外緣預留人孔頸固定螺栓孔,至少6孔固定。
   (4)提舉孔必須採用不穿透式方式，避免雨水流入。
3. 外蓋背面應於適當位置以凸字加鑄"D"字樣，以表示材質為球狀石墨鑄鐵，材料應符合國家標準CNS 2869 B2118 中FCD 600-3 之標準檢驗。
4. 人孔蓋背面須以凸字加鑄標示製造商名稱、製造年月。
5. 本工程人孔及陰井框蓋依CNS15536 規定製造及檢驗 。
6. 自動活動扣、上浮式鑄鐵框蓋、鑄鐵框蓋鉸扣及提舉孔之型式及規格僅供參考，廠商得提供相關之設計圖說，經甲方及監造單位核可後方得施作。
7. 人孔蓋需具有防止濕滑、掉落、上浮、輾壓噪音，非法投棄異物、雨水及砂土滲入、臭氣外溢等功能。
8. 50BPN止滑設計，止滑紋、圖騰和文字凸起須至少4mm。
9. 蓋及蓋座間須設置有開閉方便鉸扣裝置且可180度開起和360度旋轉功能，避免脫離，並需設置有防上浮裝置、防位移裝置、防彈跳裝置。防墜落裝置須附掛於人孔框座，開閉為活動式設計。

鵬程
工程顧問有限公司
臺中市西屯區大墩二十街
116號七樓之1
電話:(04)2312-3156
傳真:(04)2312-0498

工程名稱

桃園工作站等3處
污水下水道接管工程

圖名

人孔(陰井)框蓋詳圖

圖號	STD-09
張號	33
比例	N.T.S
設計	施宣毅
繪圖	施宣毅
校對	陳宇柔
審核	彭成麒
版次	115/7/10

技師執業圖記

公司印鑑

備註

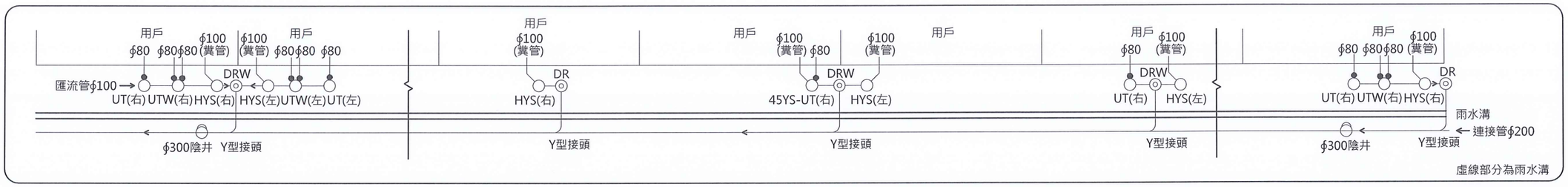

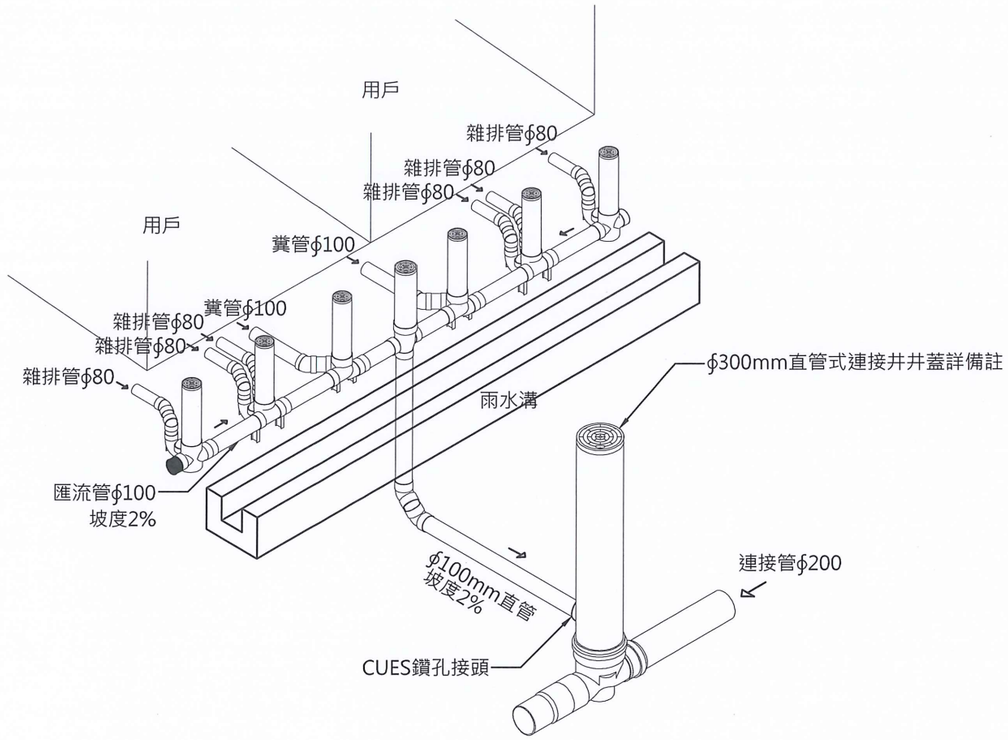

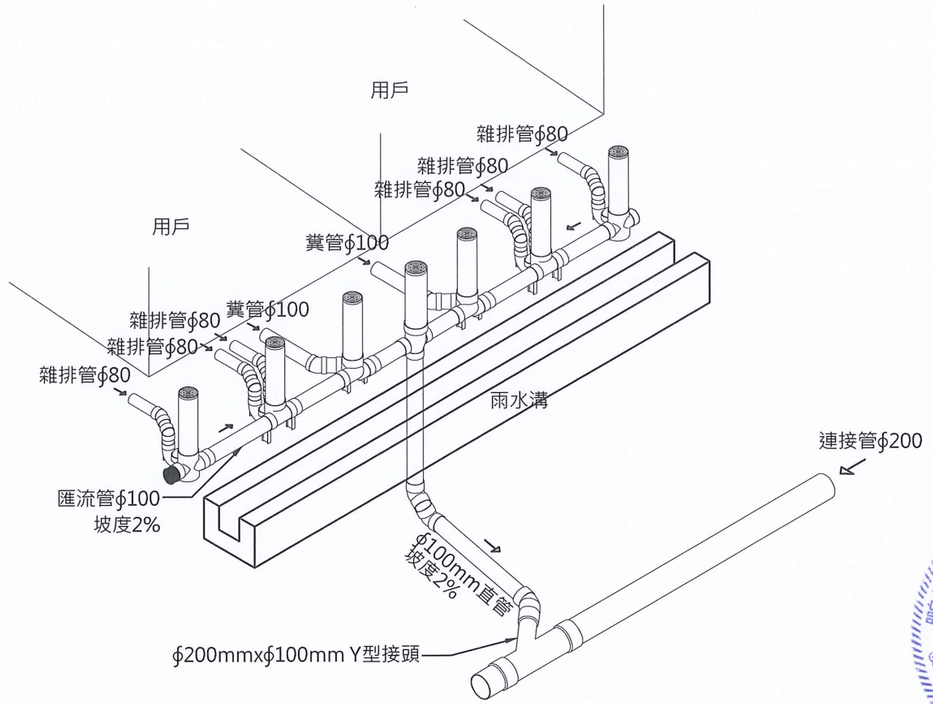

匯流管配管示意圖

Scale : N.T.S Unit : mm

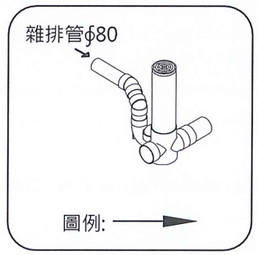

UT接法

UTW接法

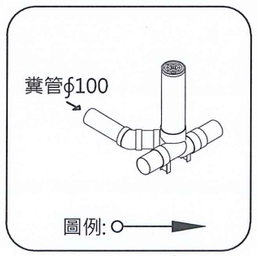

HYS接法

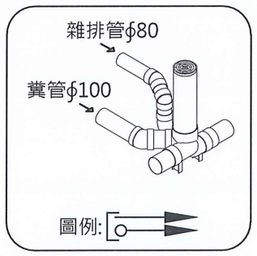

45YS-UT接法

備註：

1.側後巷寬度大於150cm時，匯流管需穿越水溝銜接連接管。
2.連接井應設置於轉彎處、起始端點，且其最大間距以不超過40m為原則，每棟建物污排水之匯流管，如遇連接井埋設處，則直接銜接入連接井；其餘則需以DR(DRW)及Ø200x100mm Y型接頭接入巷道連接管。
3.連接井及匯流井接法，其管件應配合現況選用及施作。
4.Ø300mm直管式連接井鑄鐵蓋及Ø300mm直管式連接井PVC井蓋之設置，需視用戶接管現況平面圖示之標示為主或依工程司指示施作。
5.連接井及DR(DRW)之設置，需視用戶接管現況平面圖示之標示為主或依工程司指示施作，DR(DRW)設置原則應依住戶實際出水口位置就近設置。
6.本施工圖經現場調查後，可因地制宜由乙方提送施工圖，配合現況修正配置，經甲方審查核可後施工。
7.住戶出水口依現場實際狀況做調整，嚴禁縮小出水口管徑。
8.用戶端接至匯流井，彎曲部份採2個「45°彎頭」銜接，若施工空間不足，經工程司同意後，得改採「90°彎頭」施作，不另計價。
9.Ø100mm匯流管封口費已納入零星工料費，不另計價。

鵬程
工程顧問有限公司
臺中市西屯區大墩二十街116號七樓之1
電話:(04)2312-3156
傳真:(04)2312-0498

工程名稱

桃園工作站等3處
污水下水道接管工程

圖名

匯流管配管示意圖

圖號	STD-10
張號	34
比例	N.T.S
設計	施宣毅
繪圖	施宣毅
校對	陳宇柔
審核	彭成麒
版次	115/7/10

技師執業圖記

公司印鑑

備註

依『內政部營建署污水下水道用戶接管實務手冊』8.3規定:道路段開挖及後巷段開挖如下圖：

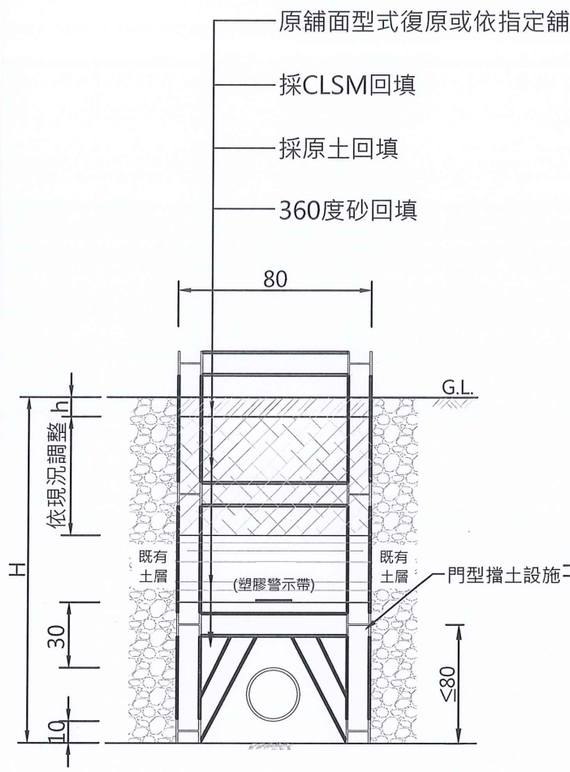

前巷段開挖示意圖(H < 1.5m)

Scale : N.T.S　Unit : cm

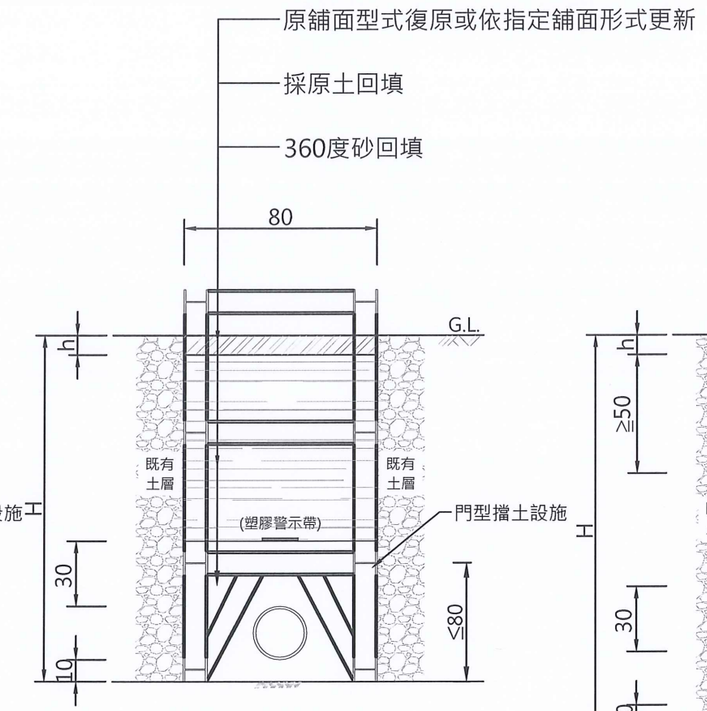

後巷段開挖示意圖(H < 1.5m)

Scale : N.T.S　Unit : cm

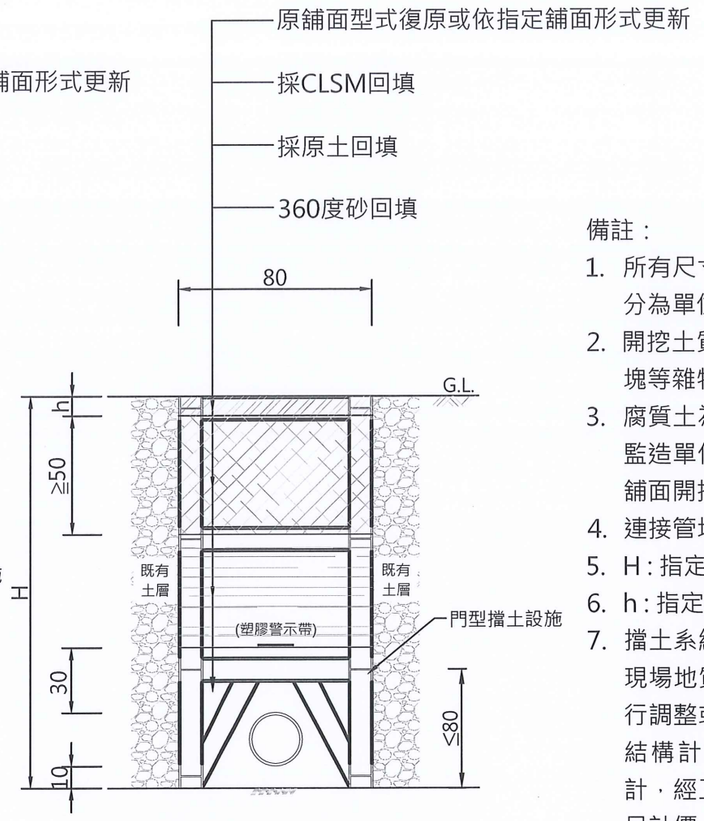

前巷段開挖示意圖(1.5m ≦ H)

Scale : N.T.S　Unit : cm

備註：

1. 所有尺寸除特別註明者外，均以公分為單位。
2. 開挖土質如含垃圾、混凝土塊及磚塊等雜物，應予以挖除不得回填。
3. 腐質土為適合植被生長之土質，經監造單位核可後，可用於回填植被舖面開挖位置。
4. 連接管埋設挖寬W=80cm。
5. H : 指定開挖深度。
6. h : 指定舖面厚度。
7. 擋土系統僅供參考，施工廠商應視現場地質條件地下水位及施工性自行調整或變更支撐材料，並需提送結構計算書，由施工廠商自行設計，經工程司核定後方可施作，不另計價。

附註：

道路挖掘後之回填壓實，應先抽乾積水，高性能低強度材料(簡稱CLSM)回填厚度至少應達50公分以上外，其餘下層部分得以砂回填。另道路挖掘之營建廢棄物應隨挖隨即運離，依有關規定處理，且不得作為回填材料。

管溝瀝青混凝土修復，應依下列規定

1. 修復厚度均為10公分，分層均勻鋪築夯實，每層厚度不得大於5公分。
2. 管溝修復完成後之路面應確實夯實滾壓並與相鄰路面平順銜接。

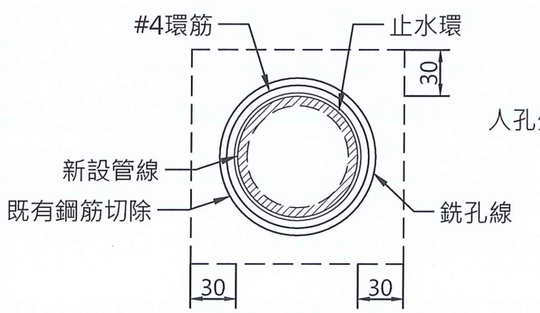

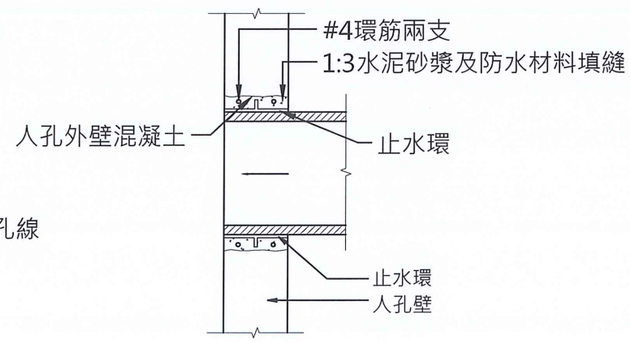

污水管線接入既有人孔及自設人孔 / 陰井銑孔復原詳圖

Scale : N.T.S　Unit : cm

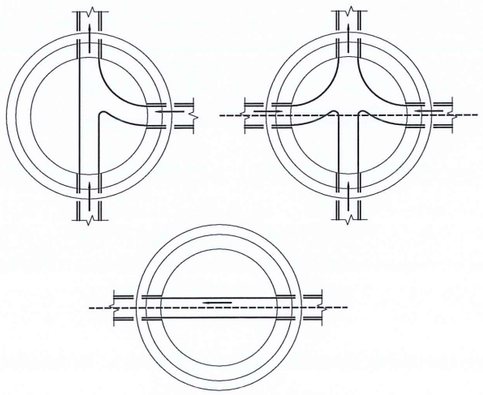

導水槽示意圖

Scale : N.T.S

鵬程
工程顧問有限公司
臺中市西屯區大墩二十街
116號七樓之1
電話:(04)2312-3156
傳真:(04)2312-0498

工程名稱

桃園工作站等3處
污水下水道接管工程

圖名

連接管埋設示意圖及管溝斷面圖、導流渠、銑孔及復原圖

圖號	STD-11
張號	35
比例	N.T.S
設計	施宣毅
繪圖	施宣毅
校對	陳宇柔
審核	彭成麒
版次	115/7/10

技師執業圖記

公司印鑑

備註

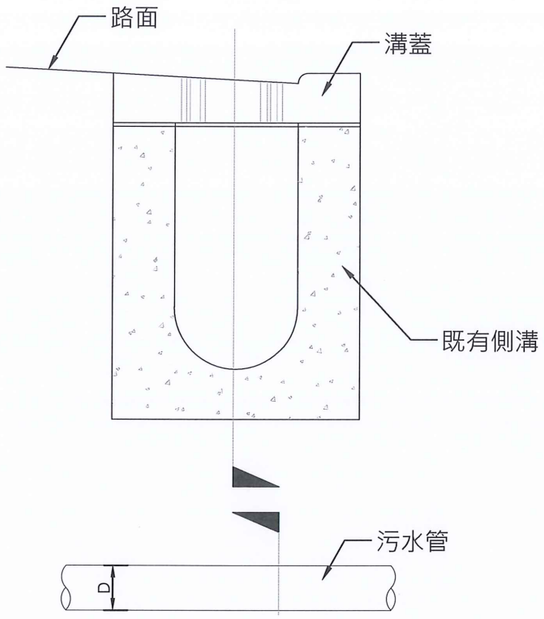

接管穿越側溝底版(保護層<30cm)

Scale : N.T.S　Unit : cm

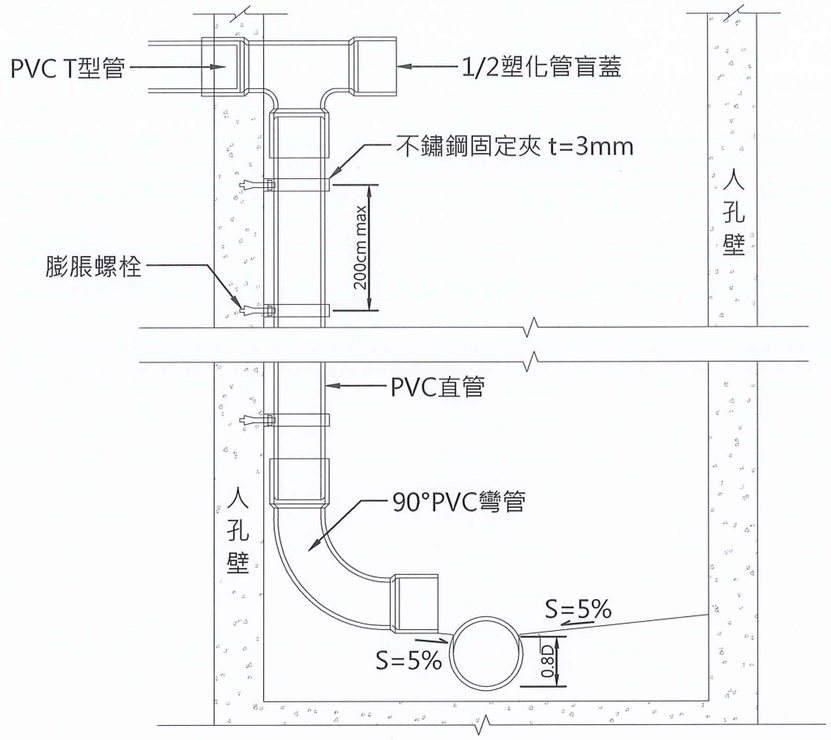

PVC跌落管設施示意圖

Scale : N.T.S　Unit : cm

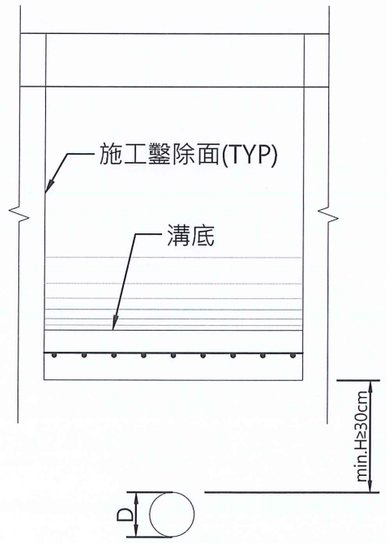

A-A 剖面圖

Scale: N.T.S　Unit:cm

跌落設置說明:

1. 跌落設施設置需不影響人孔內部維護空間。
2. 考量日後維護需求設置PVC管跌落應設有檢視孔，以利日後維護、檢查及清理等作業進行。
3. 本案接入方向及內跌落設施應避開爬梯，若與人孔內爬梯衝突，將遷移爬梯位置並依【下水道工程設施標準第29條】規範施作，並於竣工查驗階段一併查核。

附註:

1. 跌落管與人孔壁之縫隙應以橡膠止水帶或適當之材料填滿，使其不漏水。
2. 管渠落差大於75cm者，應設置跌落管。

鵬程
工程顧問有限公司
臺中市西屯區大墩二十街116號七樓之1
電話:(04)2312-3156
傳真:(04)2312-0498

工程名稱

桃園工作站等3處
污水下水道接管工程

圖名

接管穿越雨水側溝底版施工示意圖及內跌落設施示意圖

圖號	STD-12
張號	36
比例	N.T.S
設計	施宣毅
繪圖	施宣毅
校對	陳宇柔
審核	彭成麒
版次	115/7/10

技師執業圖記

公司印鑑

備註

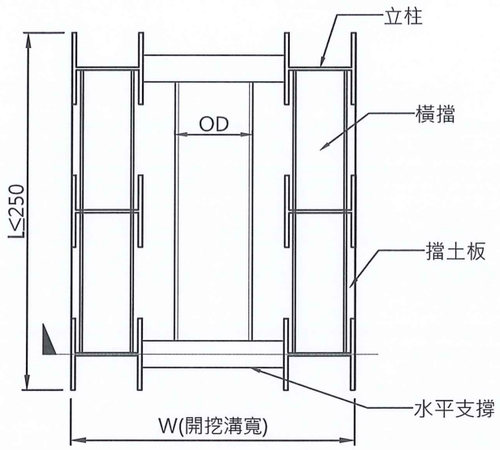

擋土牆參考圖(門型工作架一)

Scale : N.T.S　Unit : --

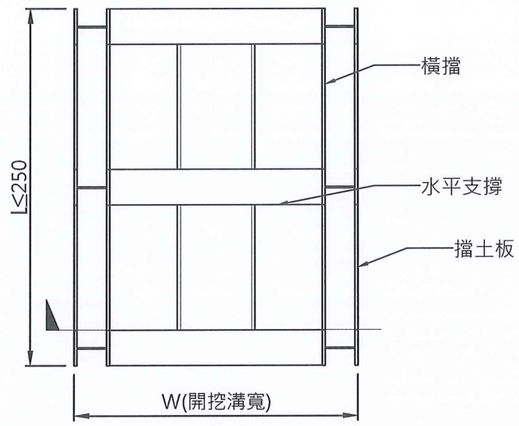

擋土牆參考圖(門型工作架二)

Scale : N.T.S　Unit : --

門型工作架一					
適用開挖深度(m)	擋土方法	立柱	橫擋	擋土鋼板	水平支撐
		最小斷面尺寸(mm)	最小斷面尺寸(mm)	厚度(cm)	最小斷面尺寸(mm)
1.5~2.5	H型鋼	H200 x 200 x 8 x 12	H150 x 75 x 5 x 7	≥0.5	H150 x 75 x 5 x 7

門型工作架二				
適用開挖深度(m)	擋土方法	擋土結構(立柱、橫擋)	擋土鋼板	水平支撐、斜撐
		最小斷面尺寸(mm)	厚度(cm)	最小斷面尺寸(mm)
1.5~2.5	H型鋼	H100 x 100 x 6 x 8	≥0.5	H100 x 100 x 6 x 8

備註:

1. 單位除另有標示外，均為公分。
2. 管溝施工完成後，於控制性低強度回填材料之上，依原樣式修復，刨除寬度詳施工規範。
3. 管溝開挖施工中，在尚未做適當擋土設施前，嚴禁其他人員進入開挖，以防開挖面之突然塌陷、滑動、傾倒等坡面破壞，造成意外事故，俾確保工作人員安全，尤其有流砂或軟弱地盤，更須特別注意。
   a. 挖深在1.5m以上，以採適當用之擋土措施，依詳細價目表計量計價，施工廠商可依工地現況、周圍居民反映及環境保護需要而採其他較優之方，但需具有原有功能及安全為原則，並於提送之"施工計畫書"內詳述及經由專業技師簽檢核之結構計算，經業主或監造單位審查同意或核可後據以施工。
   b. 側後巷段或既有管線過多施做困難時，擋土型式不限本工法，施工廠商依實需要採適當之擋土措施，其費用已包含於契約單價內。
4. OD：外管徑，(ID=內管徑)。
5. 連接管埋設挖寬規定採0.8m，倘有特殊狀況，經監造單位核可，施工廠商可改採適當之挖寬，不另計價。
6. 本工程明挖管渠以360度砂基礎做鋪設，倘有特殊狀況，施工廠商提出另外一種方式鋪設，在經監造單位核可後，進行鋪設，按實做數量計價。
7. 開挖深度<1.5m者，得視現場地質條件，採用簡易擋土設施。
8. 開挖深度≥1.5m者，原則採用門型工作架擋土。
9. 管內徑及外徑依管材不同而不同。
10. 施工廠商於施工前應提送擋土支撐計畫，並視工作性及安全性自行調整及變更支撐材料，不另計價。
11. 現場施工若有埋設深度較深或特殊情形者，施工廠商得提出較佳之擋土方法,經監造單位同意後，方可使用。
12. 本工程明挖管渠基礎除特別註明者外，一律以360°砂基礎計量計價，若深度未能符合規定時，應施築360°PC保護基礎，其費用依詳細價目表有關項目計價。
13. 本圖所列H型鋼材料須符合CNS2947 SM400B、鋼管材料須符合CNS4435 STK400或CNS2473 S400、鋼板材料須符合CNS2473 S400等規定或同等品，施工廠商須依地質條件自行核及備料，其安全性由施工廠商負完全責任。

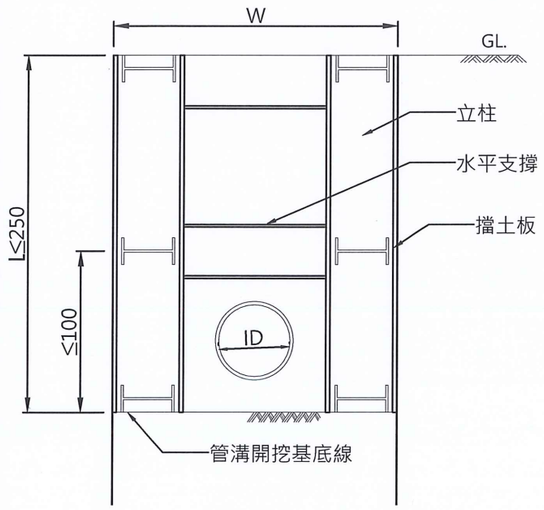

A
-
剖面圖

Scale: N.T.S　Unit: --

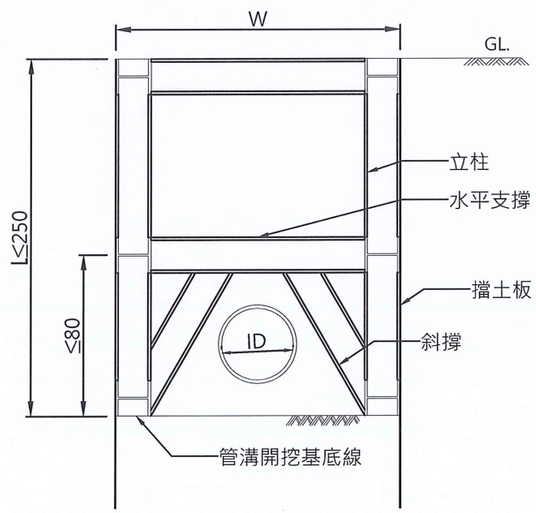

B
-
剖面圖

Scale: N.T.S　Unit: --

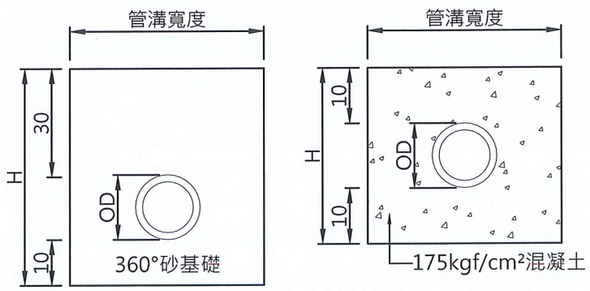

管線基礎示意圖

Scale : N.T.S　Unit : --

管溝開挖參考表	
開挖寬度(m)	適用管徑(mm)
0.8	ϕ200mm

鵬程
工程顧問有限公司
臺中市西屯區大墩二十街116號七樓之1
電話:(04)2312-3156
傳真:(04)2312-0498

工程名稱

桃園工作站等3處
污水下水道接管工程

圖名

簡易擋土設施詳圖及支撐斷面示意圖

圖號	STD-13
張號	37
比例	N.T.S
設計	施宣毅
繪圖	施宣毅
校對	陳宇柔
審核	彭成麒
版次	115/7/10

技師執業圖記

公司印鑑

備註

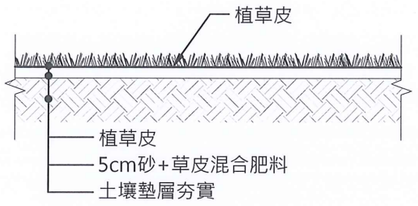

備註：高程依原地形線略作調查

植栽鋪面剖面圖

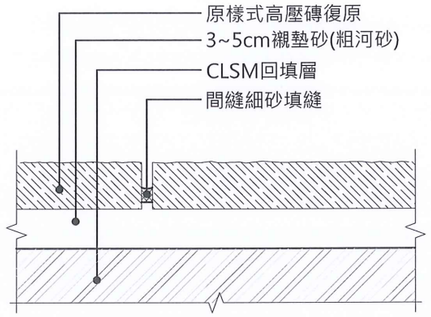

備註：表面應整齊無缺，不得有裂痕或邊角不完整，破損等情形。

高壓磚鋪面剖面圖(硬底)

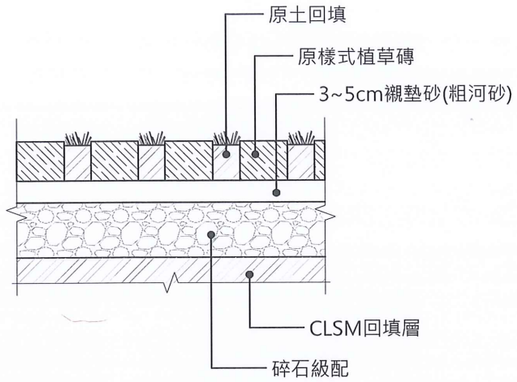

備註：表面應整齊無缺，不得有裂痕或邊角不完整，破損等情形。

植草磚鋪面剖面圖

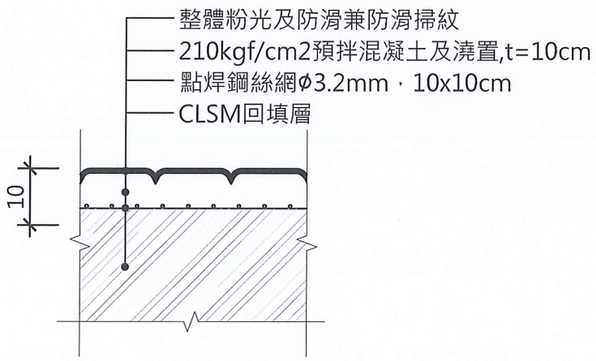

混凝土鋪面剖面圖

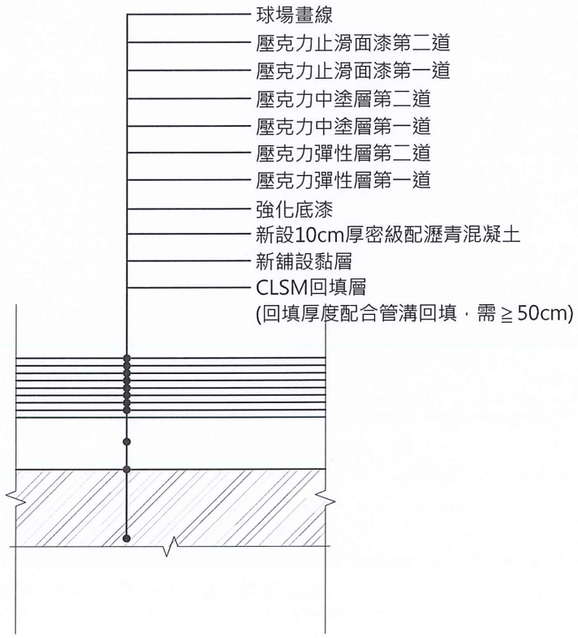

壓克力鋪面剖面圖

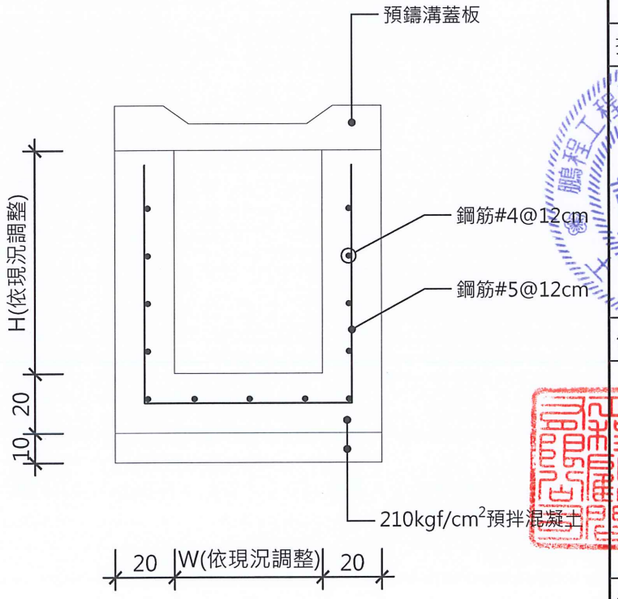

矩形溝剖面圖

鵬程
工程顧問有限公司
臺中市西屯區大墩二十街116號七樓之1
電話:(04)2312-3156
傳真:(04)2312-0498

工程名稱

桃園工作站等3處
污水下水道接管工程

圖名

鋪面、矩形溝剖面示意圖

圖號	STD-14
張號	38
比例	N.T.S
設計	施宣毅
繪圖	施宣毅
校對	陳宇柔
審核	彭成麒
版次	115/7/10

技師執業圖記

公司印鑑

備註

瀝青混凝土規格表

拌合料種類		密級配AC
篩號		過篩重量百分率
混和科種類		19.0mm
1"		100
3/4"		90~100
1/2"		--
3/8"		56~80
#4		35~65
#8		23~49
#30		--
#50		5~19
#100		--
#200		2~8
馬歇爾試驗值	打擊次數	75
	穩定值(磅)	800以上
	流度(1/100吋)	8~14
	孔隙率(%)	3~5
	粒料間空隙率VMA	12%以上
瀝青用量		瀝青拌合料總重量之4.8%~5.2%
地瀝青黏度		AC-20

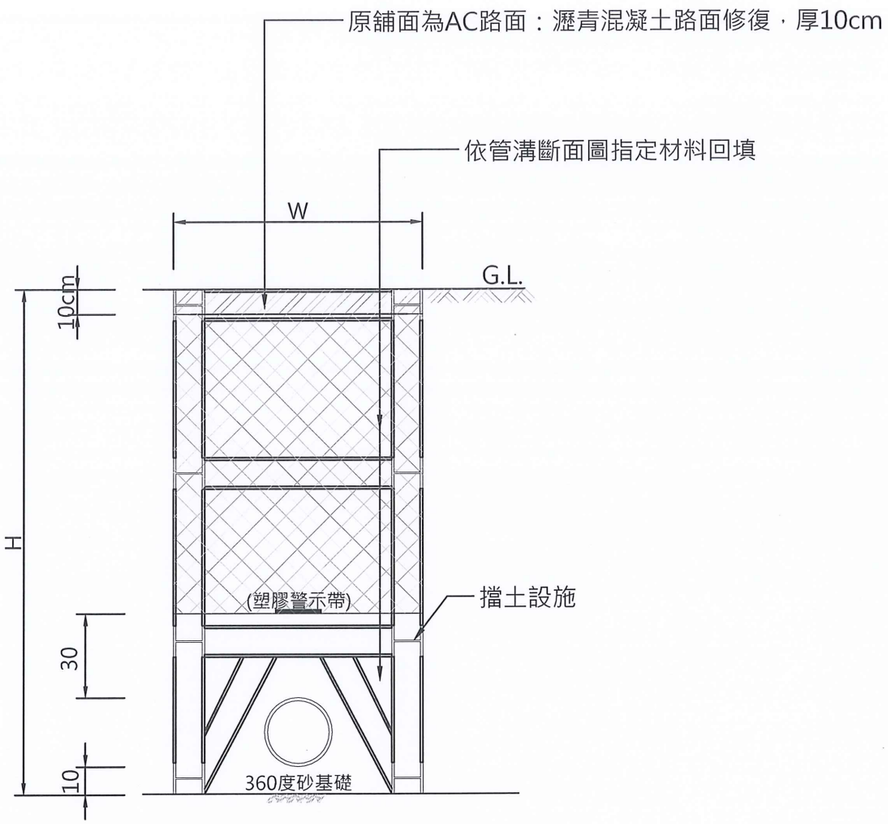

瀝青混凝土路面修復(10cm)鋪設示意圖

說明：
1.本工程設計圖之尺寸除道路平面以公尺為單位外，其他無特別註明者均以公分為單位。
2.挖方包括挖除原有樹根、瀝青面層、級配碎石底層、磚石及混凝土構造物等。
3.道路與原有路面銜接處應使銜接平順，除圖說註明者外，工地工程師得視實際需要酌予增減。
4.本工程施工時應將路權線範圍內之污泥雜草及拆遷殘餘物予以清理。
5.工程開工後，即應按設計圖規定及工地工程師指示豎立各種交通安全標誌，並需經主管工程單位或工地工程師初驗合格後方得施工。
6.本工程內及邊緣地上下物(如建物、管線等)或植栽如有損壞，承包商應負賠償或修復之責。
7.本工程設計圖說未詳細之處，依工地工程師指示辦理。
8.挖除之AC面層不得以填方使用。
9.瀝青混凝土之使用級配、含油量、壓密度及平整度試驗方式承商須於施工前依施工規範提送相關資料，經審查合格後方可據以施工。
10.本工程使用瀝青混凝土之材料，承商其料源供應商，應具有台灣區瀝青工業同業公會會員資格之合法瀝青混凝土拌合廠所供應，有關工程施作過程回收料之清運處理亦同。
11.本工程所使用瀝青混凝土材料，承包商須於報開工進場前，先將材料供應處理廠商之基本資料(包括公司執照，營利事業登記證，工廠登記證，瀝青工會會員證明，納稅證明，粒料配比設計，產能，車程，製程品管...等乙式三份)，送審核可後方可得進場施作，並依圖說規範進行取樣試驗，承商須配合蒐集檢附材料出廠證明，送經監造單位與專案管理顧問審查後，送予主辦機關業主備查。

鵬程
工程顧問有限公司
臺中市西屯區大墩二十街116號七樓之1
電話:(04)2312-3156
傳真:(04)2312-0498

工程名稱
桃園工作站等3處
污水下水道接管工程

圖名
瀝青混凝土鋪面鋪設詳圖

圖號	STD-15
張號	39
比例	N.T.S
設計	施宣毅
繪圖	施宣毅
校對	陳宇柔
審核	彭成麒
版次	115/7/10

技師執業圖記

公司印鑑

備註

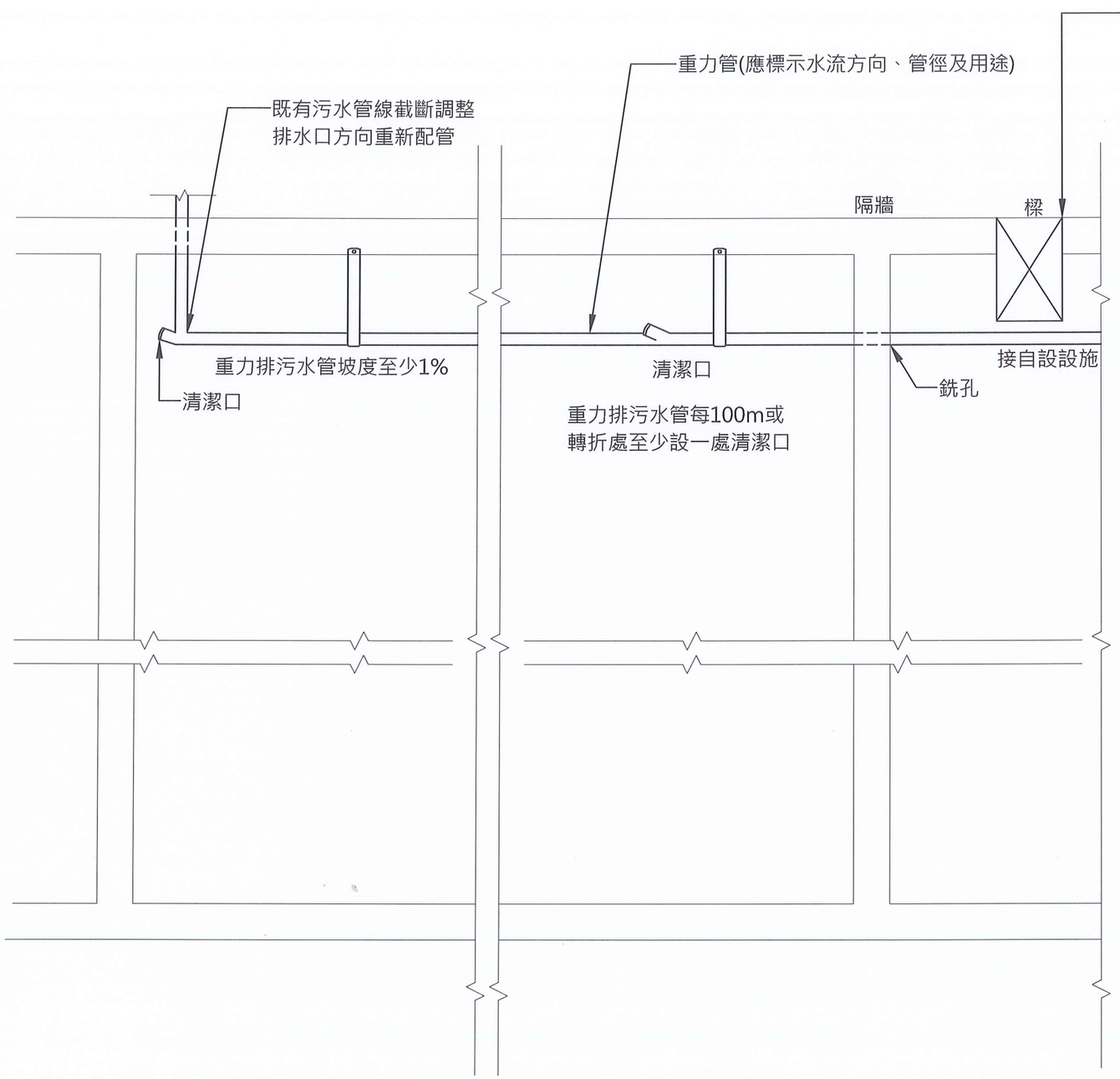

污水管線吊管示意圖

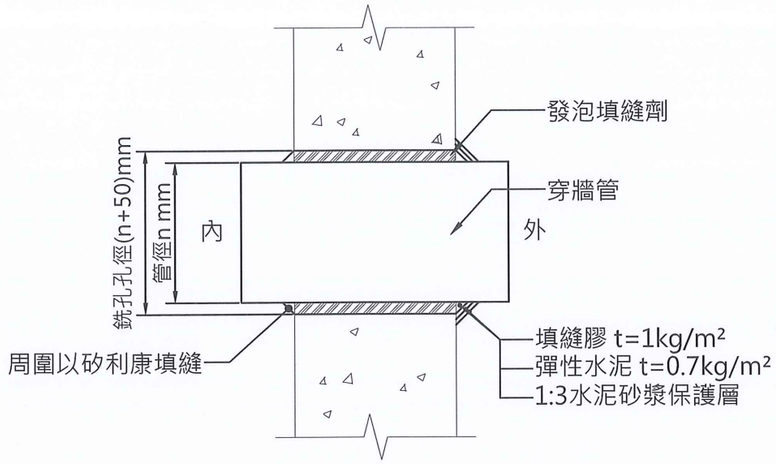

地下室穿牆銑孔防水示意圖

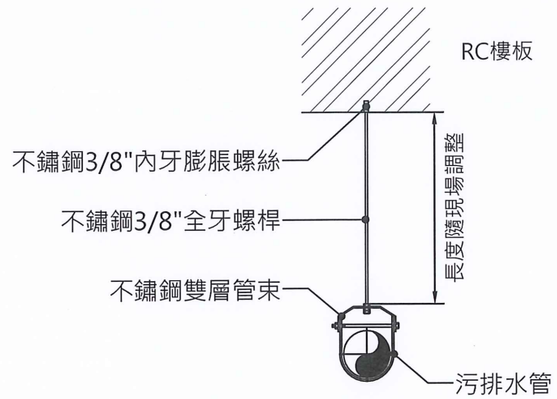

吊架示意圖

配管系統	管材	管徑	吊管架及支架間距
橫管	塑膠管	15cm以下	每0.75m一處
		20~40cm	每1.00m一處
		50cm	每1.20m一處
		65~125cm	每1.50m一處
		150cm以上	每2.00m一處
立管	塑膠管	-	每1.20m一處

註:螺桿與吊子均為3/8"

吊管架及支架間距

鵬程
工程顧問有限公司
臺中市西屯區大墩二十街
116號七樓之1
電話:(04)2312-3156
傳真:(04)2312-0498

工程名稱

桃園工作站等3處
污水下水道接管工程

圖名

吊管示意圖

圖號	STD-16
張號	40
比例	N.T.S
設計	施宣毅
繪圖	施宣毅
校對	陳宇柔
審核	彭成麒
版次	115/7/10

技師執業圖記

公司印鑑

備註

交通維持通則：

1. 所有尺寸除特別註明外，以公分為單位。
2. 交通維持計畫之原則。

a. 儘量減少受施工影響地區用路者之不便及路面交通之干擾。

b. 任何街道在無其他替代通道可供通行之情況下，道路不可因施工而致完全封閉。

c. 施工材料及廢棄土，禁止在交通尖峰時間內運送。

d. 除非另有其他配合措施(例如協調民眾暫緩搬遷)，否則任一建築物之緊急通道應經常維持暢通。

e. 機具進出時須派員指揮交通，維持交通安全。

3. 交通維持計畫之協調於最大可能情況下，為確保交通維持計畫整合之可行性與完整性，施工廠商應透過業主與鄰近工程之施工廠商作交通維持控制之協調。
4. 施工廠商的施工活動包括工程車輛的進出及施工機具，物料的儲存等，均將限制於業主認可的工作場內。
5. 標準與規範交通控制設施之使用標準應遵照交通部新編「道路交通標誌標線號誌設置規則」辦理。
6. 交通管制設施

a. 於交通影響之區域內，一切與施工相關的交通號誌，施工廠商應負責裝置、維修與拆除。

7. 道路的鋪設及復舊

a. 所有臨時改道路線或平交道與現有道路相接之處的道路鋪設，可由工程司依實際狀況指定施工廠商鋪設級配粒料及AC路面，期使道路平整滑順。

b. 施工區鄰近之道路如因工程進行或機具進出而導致破壞者，施工廠商應隨時將之復原以保持良好的路況。

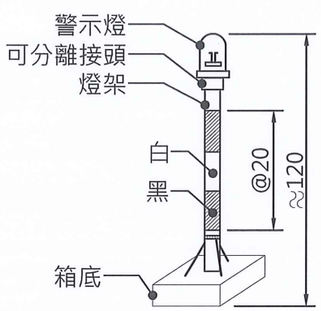

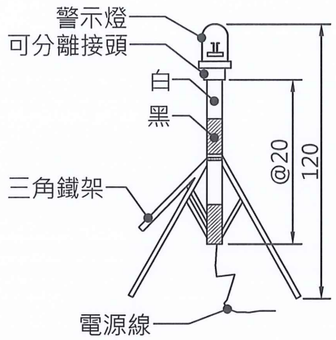

支架式警告燈大樣圖

Scale : N.T.S　Unit : cm

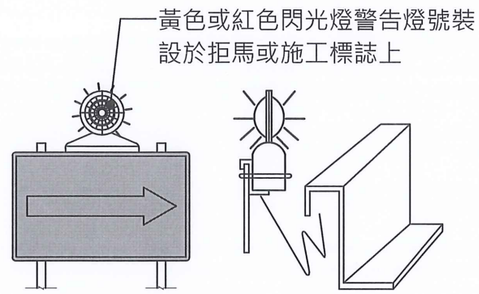

附掛式警告燈大樣圖

Scale : N.T.S　Unit : cm

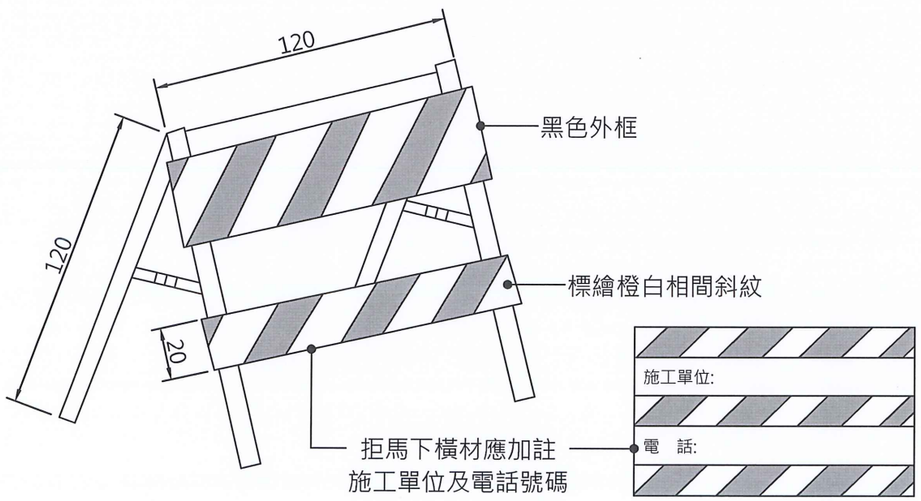

鋁擠活動型拒馬大樣圖

Scale : N.T.S　Unit : cm

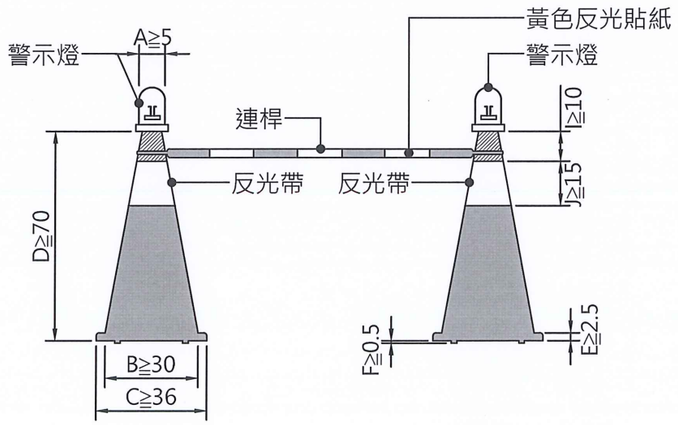

交通錐大樣圖

Scale : N.T.S　Unit : cm

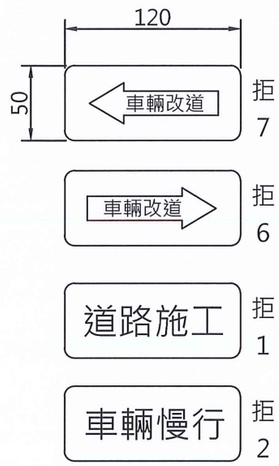

鵬程
工程顧問有限公司
臺中市西屯區大墩二十街116號七樓之1
電話:(04)2312-3156
傳真:(04)2312-0498

工程名稱

桃園工作站等3處污水下水道接管工程

圖名

施工安全及交通維持設施詳圖

圖號	TM-01
張號	41
比例	N.T.S
設計	施宣毅
繪圖	施宣毅
校對	陳宇柔
審核	彭成麒
版次	115/7/10

技師執業圖記

公司印鑑

備註